Ведомость чертежей комплекта марки АР

Лист	Наименование	Примечание
1	Общие данные.	
2	План на отм. -2.800. Сечение Е-Е.	
3	План на отм. 0.000. Узел 1.	
4	План на отм. +3,450. Фрагмент плана с отм.4.255 до отм. 6,435.	
5	План на отм. +7.000. Сечение по барабану А-А.	
6	План кровли. Сечение по барабану Б-Б.	
7	Разрез 1-1.	
8	Разрез 2-2.	
9	Разрез 3-3.	
10	Разрез 4-4.	
11	Разрез 5-5.	
12	Разрез 6-6.	
13	Фасад 1-4.	
14	Фасад 4-1.	
15	Фасад А-Г.	
16	Фасад Г-А.	
17	Спецификация элементов заполнения дверных и оконных проемов	
18	Схемы заполнения оконных и дверных проемов.	
19	Ведомость и спецификация перемычек.	
20	Экспликация полов. Ведомость отделки помещений.	
21	Сечение А-А.	
22	Сечение Б-Б.	
23	Сечение В-В.	
24	Сечение Г-Г.	
25	Сечение Д-Д.	
26	Фрагменты 1 и 2 (порталы).	
27	Фрагмент 3 (звонница).	
28	Фрагмент 4 (абсида).	
29	Деталь Д1, Детали Д1, Д1*,Д1**, Д2 и Д3. М 1:20.	
30	Детали Д2**, Д2а, Д2а*, Д4, Д5, Д5*, Д6, Д6*, Д7, Д7*, Д8 и Д8*. М 1:20.	
31	Балясина ограждения. Схемы ограждения ОГ-1, ОГ-2, ОГ-3 и ОГ-4.	
32	Узлы 2-5.	

Ведомость ссылочных и прилагаемых документов

Обозначение	Наименование
СП 31-103-99	"Здания, сооружения и комплексы православных храмов"
Федеральный закон №123-ФЗ	"Технический регламент о требованиях пожарной безопасности"
СНиП 21-01-97*	"Пожарная безопасность зданий и сооружений"
СНиП 3.04.01-87	"Изоляционные и отделочные покрытия"
СНиП 2.03.13-88	" Полы"
СП 31-101-97	" Проектирование и строительство кровель"
ГОСТ 6629-88	" Двери деревянные внутренние для жилых и общественных зданий"
ГОСТ 948-84	" Перемычки железобетонные для зданий с кирпичными стенами"
ГОСТ 24700-99	" Блоки оконные деревянные со стеклопакетами"
ГОСТ 530-2012	" Кирпич и камень керамические"
ГОСТ 8509-93	"Уголки стальные горячекатаные равнополочные"

Лист	Наименование	Примечание
17	Спецификация элементов заполнения дверных и оконных проемов	
19	Ведомость и спецификация перемычек.	

ОСНОВНЫЕ СТРОИТЕЛЬНЫЕ ПОКАЗАТЕЛИ

Площадь застройки , $м^2$	297.9	Строительный объём,$м^3$в т.ч.:	2 185
Полезная (общая) площадь , $м^2$	275.3	наземный, $м^3$	1595
Степень огнестойкости здания	II	подземный, $м^3$	590

При разработке учтены требования строительных нормативных документов.
Климатический район строительства - IIв.
Расчетная зимняя температура наружного воздуха -минус 28°С.
Нормативная снеговая нагрузка (III район по СНиП2.01.07-85) -130 кг/м2.
Нормативная ветровая нагрузка (I район по СНиП2.01.07-85) -23 кг/м2.
Характеристика грунтовых условий представлена в чертежах марки КЖ.

Внутренняя температура воздуха в помещениях - плюс 20°С, 25°С.
Степень огнестойкости здания - I.
Класс конструктивной пожарной опасности - С0.
Класс функциональной пожарной опасности: культовые здания - Ф 3.5.

За относительную отм. 0.000 принят уровень чистого пола 1 этажа здания, что соответствует абсолютной отм. 127.77 .

Здание храма одноэтажное с цокольным этажом . Высота цокольного этажа - 2.8 м. Высота первого этажа- 17.3 м.
На цокольном этаже на отм. -2.800 находятся воскресная школа, техническое и складское помещения.
На 1-м этаже храма причта запроектированы притвор, трапезная, лестница на второй этаж, средняя часть храма, алтарь.
На 2-м этаже на отм. +3.450 запроектирован балкон хор, лестница на открытую звонницу на отм. +7.000.

Общие указания.

Рабочий проект строительства храма-часовни разработан на основании договора N 8/03/16 для строительства по адресу: Московская область, Воскресенский район д.Расловлево, в районе Пуковой горы.
Конструкции здания из монолитного железобетона см. соответствующий раздел КЖ.
Стены храма толщиной 900 мм выполняются двуслойными из из щелевого кирпича марки М-200, F-50 (770 мм) (ГОСТ 530-2012) и из кирпича керамического полнотелого марки КОРПо 1НФ/100/2.0/35 ГОСТ 530-2012 (120 мм) на цементно-песчаном растворе М100.

Внутренние перегородки толщиной 380 и 120 мм из кирпича керамического одинарного рядового полнотелого КОРПо 1НФ/75/35/ГОСТ 530-2007 на цементно-песчаном растворе М50 оштукатуриваются по сетке цементно-песчаным раствором, толщина слоя не менее 30мм.
Кладку перегородок вести впустошовку под штукатурку. Все работы по выполнению кладки вести в соответствии с требованиями СНиП 3.03.01-87.
При возведении стен и перегородок в откосы дверных проемов заложить антисептированные пробки не менее 2 шт. на сторону.
Перемычки железобетонные по ГОСТ 948-84 и металлические из уголков по ГОСТ 8509-93.
Крест и купол из нержавеющей стали с покрытием нитрид титаном (золотой) RAL 1004.
Кровля здания скатная с наружным организованным водостоком.
Покрытие кровли из металлических листовс напылением оксидтитаном (под медь) RAL 8004 с утеплителем из минераловатных плит Rockwool Лайт Баттс - 220 мм.
Конструкции кровли приняты в соответствии с указаниями СНиП II-26-76 и решениями СП 31-101 97. Состав кровли см. листы 7 -12.
Работу по устройству кровель выполнять, руководствуясь требованиями СНиП 3.04.01-87 и СП 31-101 97.
Оконные блоки выполнить из деревянного профиля с заполнением двойными стеклопакетами, коэффициент сопротивления теплопередаче не менее Ro>= 0.52 $м^2$°С/Вт , уровень звукоизоляции воздушного шума должен быть не менее 30 дБА.
Наружные двери металлические утепленные индивидуального изготовления. Внутренние двери деревянные по ГОСТ 6629-88.
Конструкции полов (см. лист 20) приняты в соответствии с назначением помещений и с учетом требований СНиП 2.03.13-87. Устройство чистых полов выполнять руководствуясь требованиями СНиП 3.04.01-87.
Внутренняя отделка приведена в ведомости отделки помещений (см. лист 20). Внутреннюю отделку выполнять в соответствии с требованиями с требованиями СНиП 3.04.01-87.
Наружная отделка: стены - окраска белой фасадной краской по штукатурке (белый) RAL 9016; цоколь - облицовка плиткой из песчаника на клеевом составе для бетонов 40мм;
Крыльца перед входами выполнить бетонными с облицовкой керамогранитной плиткой (RAL 7045) с нескользящей поверхностью на плиточном клею. Конструкцию крылец см. в чертежах марки КЖ.
По периметру здания выполнить отмостку (см. лист АР1) по щебеночному основанию шириной 1 м с уклоном от здания 1%.

Условные обозначения:

- Кирпич глиняный полнотелый
- Кирпич глиняный рядовой поризованный
- Монолитные ж/б конструкции
- Утепление
- (1) - Маркировка дверей
- ОК-1 - Маркировка окон
- ПР-1 - Маркировка перемычек
- ОГ-2 - Маркировка ограждений
- Д-1 - Маркировка деталей
- 1 - Тип отделки помещения
- / - Тип пола помещения

Рабочая документация разработана в соответствии с градостроительным планом земельного участка, заданием на проектирование, градостроительным регламентом, техническими регламентомами, в том числе устанавливающими требования по обеспечению безопасной эксплуатации зданий, строений, сооружений и безопасного использования прилегающих к ним территорий, и с соблюдением технических условий.

Главный архитектор проекта Родионова Д.В.

Изм.	Кол.	Лист	N док	Подпись	Дата	08/08/16- АР		
						Московская область, Воскресенский район, д.Расловлево, в районе Пуковой горы		
Ген. директор		Родионова Д.В.			2019	Храм-часовня св. Николая Мирликийского	Стадия	Лист	Листов
ГАП		Родионова Д.В.			2019		Р	1	32
Глав. арх.		Полозов А.Г.			2019				
Архитектор		Хорькова Е.К.			2019	Общие данные.	ООО "Центр Православного Зодчества"		
Норм.контр.		Полозов А.Г.			2019				

Взам. инв. №

Подпись и дата

Инв. № подл.

План на отметке -2,800

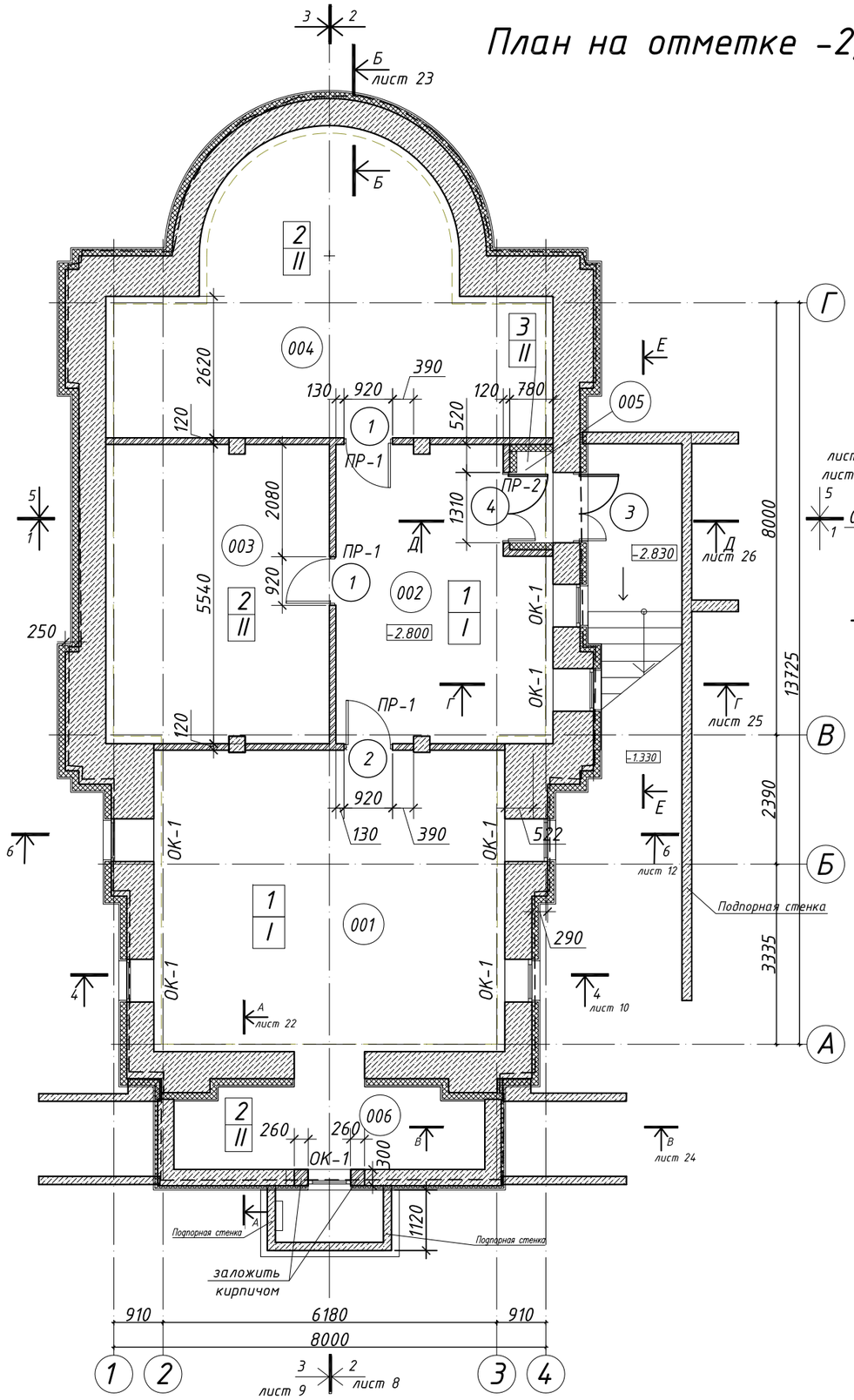

Экспликация помещений

Номер помещения	Наименование	Площадь, м²
001	Служебное помещение	36,2
002	Холл	20,3
003	Техническое помещение	22,8
004	Складское помещение	34,4
005	Тамбур	1,1
006	Эвакуационный выход	8,5
	Итого:	123,3

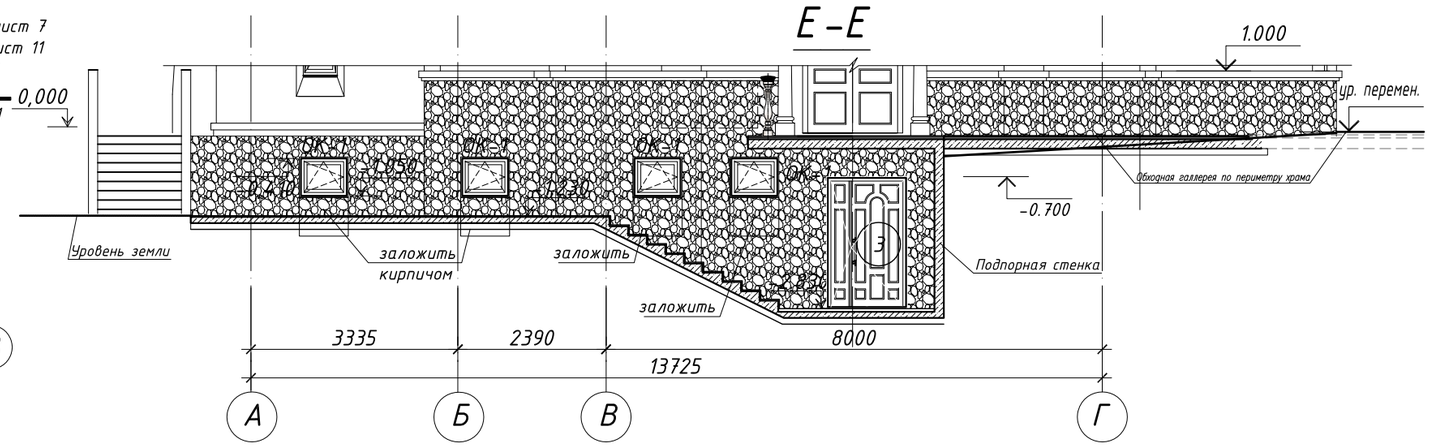

1. Данный лист см. совместно с листами 3, 7-16, 21-28.
2. Привязку дверных проемов и отверстия для прохода коммуникаций в монолитных железобетонных стенах см. в чертежах марки КЖ
3. Указания по выполнению кладки и материалам стен см. на листе 1.
4. Над проемами шириной до 600 мм заложить рядовые перемычки из 3 Ф12 АI (на каждые 120 мм ширины кладки). Опирание на сторону не менее 150 мм.
5. Ведомость и спецификацию перемычек см. лист 19.
6. Спецификацию элементов заполнения дверных и оконных проемов см. лист 17.
7. Ведомость отделки помещений и экспликацию полов см. лист 20.
8. Отверстия менее 250х250мм пробиваются по месту.

Изм.	Кол.	Лист	N док	Подпись	Дата	08/08/16- АР			
						Московская область, Воскресенский район, д.Расловлево, в районе Пуковой горы			
Ген. директор		Родионова Д.В.			2019	Храм-часовня св. Николая Мирликийского	Стадия	Лист	Листов
ГАП		Родионова Д.В.			2019		Р	2	
Глав. арх.		Полозов А.Г.			2019				
Архитектор		Хорькова Е.К			2019	План на отметке -2,800. Сечение Е-Е.	ООО "Центр Православного Зодчества"		
Норм.контр.		Полозов А.Г.			2019				

План на отм. 0.000.

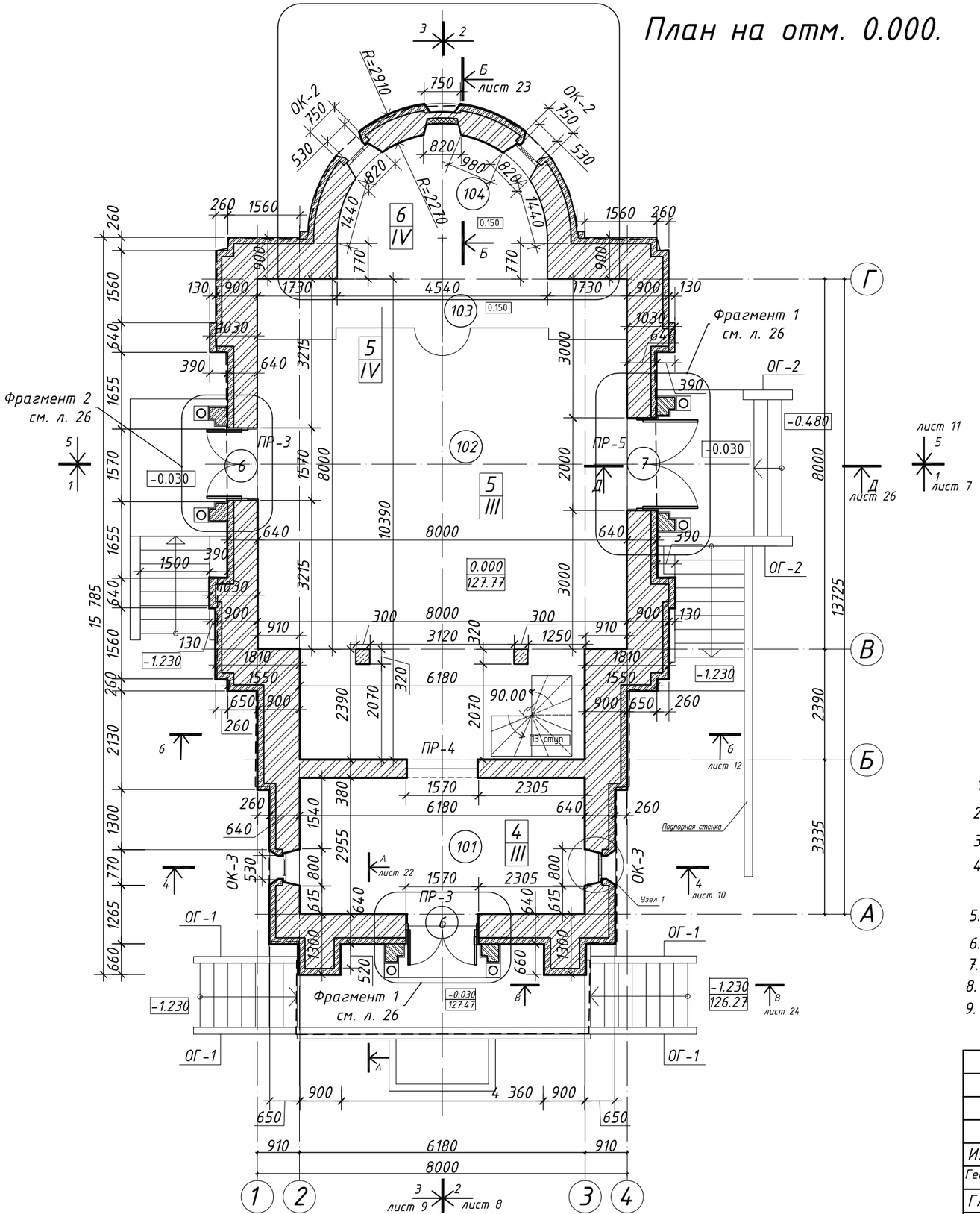

Экспликация помещений

Номер поме-щения	Наименование	Площадь, $м^2$
101	Притвор	18,9
102	Храм	69,6
103	Солея	9,8
104	Алтарь	12,2
	Итого:	110,5

Узел 1

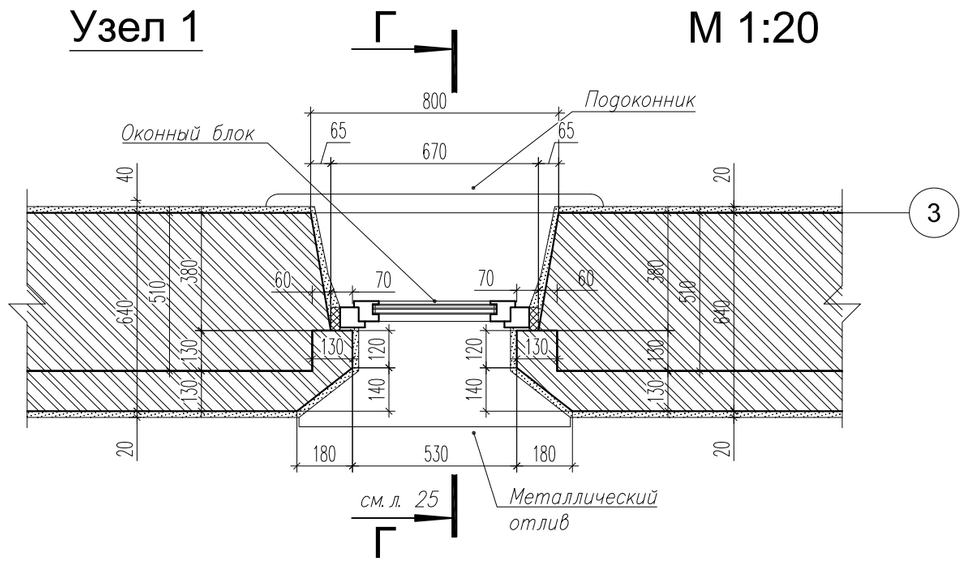

1. Данный лист см. совместно с листами 2,4, 7-16, 21-28.
2. Монолитные железобетонные конструкции см. в чертежах марки КЖ
3. Указания по выполнению кладки и материалам стен см. на листе 1.
4. Над проемами шириной до 600 мм заложить рядовые перемычки из 3 Ф12 AI (на каждые 120 мм ширины кладки). Опирание на сторону не менее 150 мм.
5. Ведомость и спецификацию перемычек см. лист 19.
6. Спецификацию элементов заполнения дверных и оконных проемов см. лист 17.
7. Ведомость отделки помещений и экспликацию полов см. лист 20.
8. Отверстия менее 250х250мм пробиваются по месту.
9. Схемы ограждений см. лист 31 .

Изм.	Кол.	Лист	N док.	Подпись	Дата	08/08/16- АР			
						Московская область, Воскресенский район, д.Расловлево, в районе Пуковой горы			
Ген. директор		Родионова Д.В.			2019	Храм-часовня св. Николая Мирликийского	Стадия	Лист	Листов
ГАП		Родионова Д.В.			2019		Р	3	
Глав. арх.		Полозов А.Г.			2019				
Архитектор		Хорькова Е.К			2019	План на отметке 0,000 Узел 1.	ООО "Центр Православного Зодчества"		
Норм.контр.		Полозов А.Г.			2019				

План на отметке +3,450

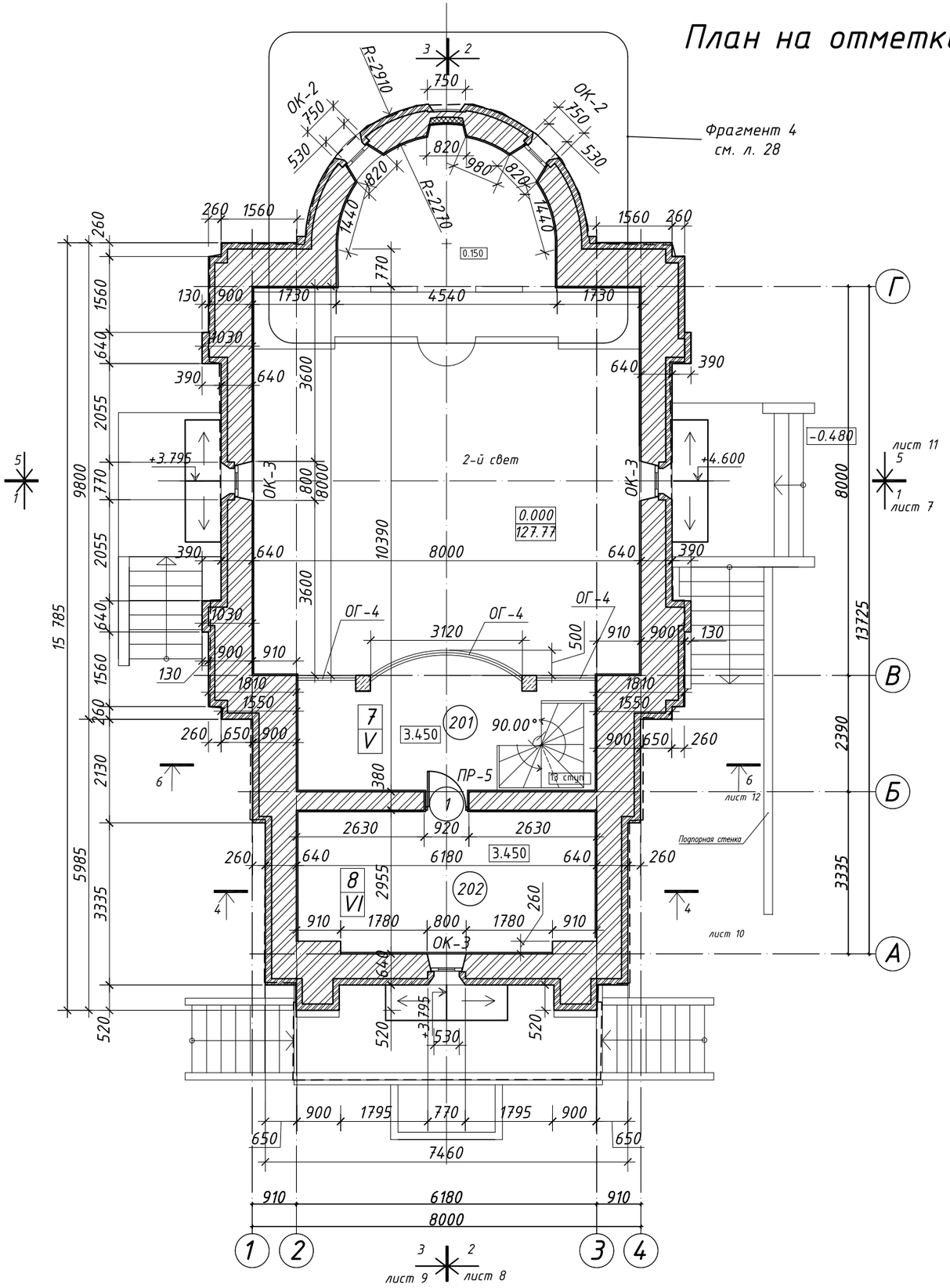

Экспликация помещений

Номер помещения	Наименование	Площадь, м²
201	Балкон Хор	15.9
202	Складское помещение (ризница)	18.0
	Итого:	33.9

Фрагмент плана с отм.4.255 до отм. 6,435.

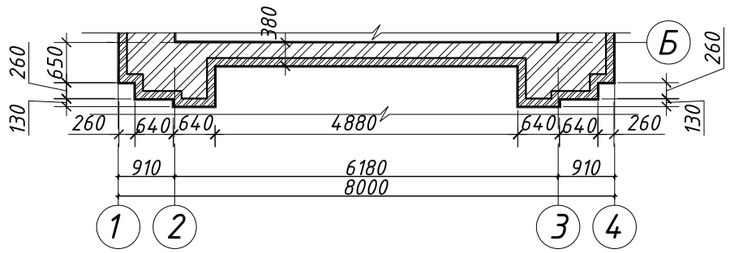

1. Данный лист см. совместно с листами 3,5, 7-16, 21-28.
2. Монолитные железобетонные конструкции см. в чертежах марки КЖ
3. Указания по выполнению кладки и материалам стен см. на листе 1.
4. Над проемами шириной до 600 мм заложить рядовые перемычки из 3 Ф12 AI (на каждые 120 мм ширины кладки). Опирание на сторону не менее 150 мм.
5. Ведомость и спецификацию перемычек см. лист 19.
6. Спецификацию элементов заполнения дверных и оконных проемов см. лист 17.
7. Ведомость отделки помещений и экспликацию полов см. лист 20.
8. Отверстия менее 250х250мм пробиваются по месту.
9. Схемы ограждений см. лист 31 .

Изм.	Кол.	Лист	N док.	Подпись	Дата	08/08/16- АР		
						Московская область, Воскресенский район, д.Расловлево, в районе Пуковой горы		
Ген. директор		Родионова Д.В.			2019	Храм-часовня св. Николая Мирликийского	Стадия	Лист	Листов
ГАП		Родионова Д.В.			2019		Р	4	
Глав. арх.		Полозов А.Г.			2019				
Архитектор		Хорькова Е.К			2019	План на отметке +3,450 Фрагмент плана с отм.4.255 до отм. 6,435.	ООО "Центр Православного Зодчества"		
Норм.контр.		Полозов А.Г.			2019				

План на отметке +7,000

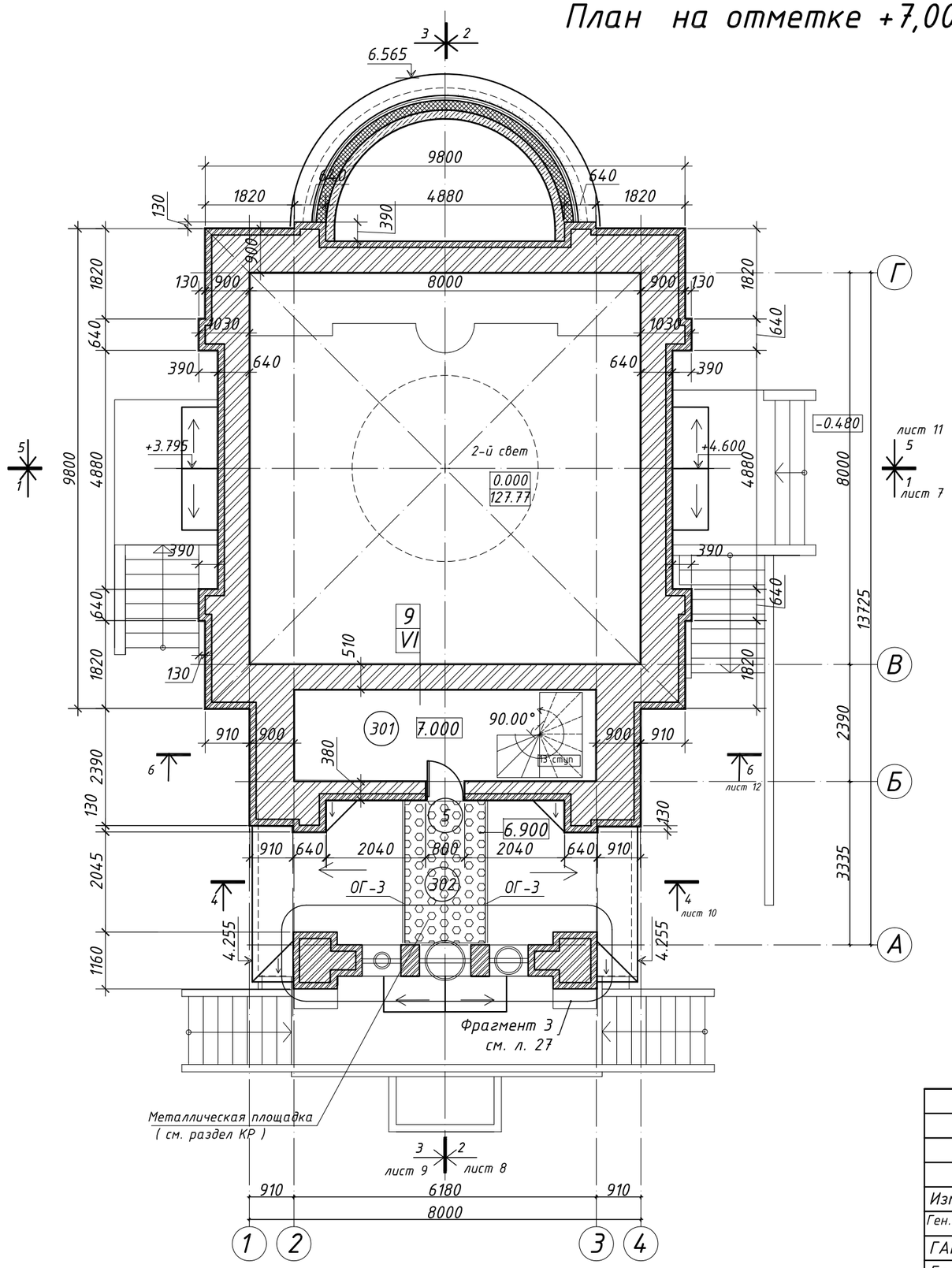

Экспликация помещений

Номер поме-щения	Наименование	Площадь, $м^2$
301	Лестничная площадка	9.6
302	Открытая звонница	4.8
	Итого:	14,4

Сечение по барабану А-А.

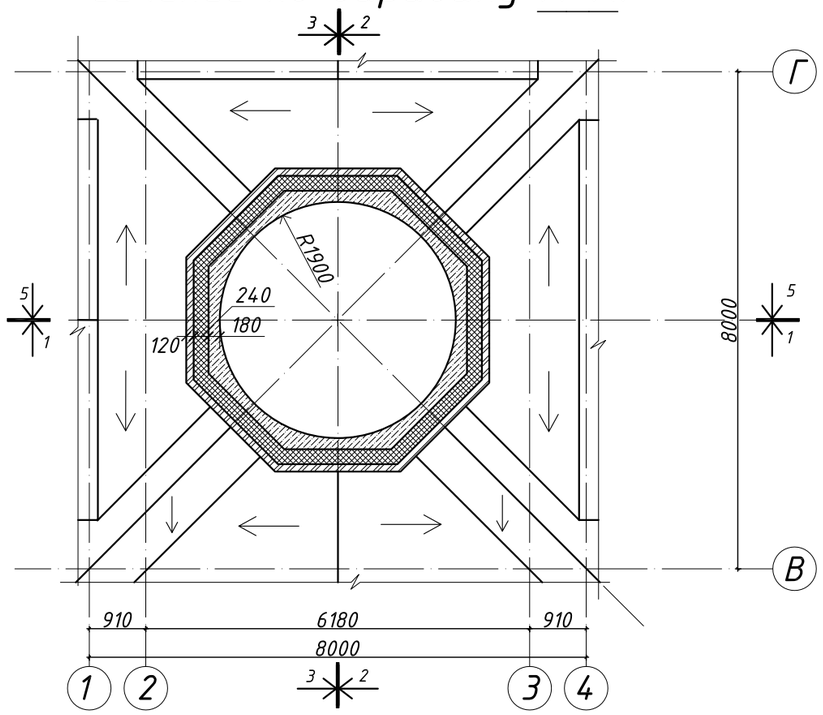

1. Данный лист см. совместно с листами 4,6, 7-16, 21-28.
2. Монолитные железобетонные конструкции см. в чертежах марки КЖ
3. Указания по выполнению кладки и материалам стен см. на листе 1.
4. Над проемами шириной до 600 мм заложить рядовые перемычки из 3 Ф12 AI (на каждые 120 мм ширины кладки). Опирание на сторону не менее 150 мм.
5. Ведомость и спецификацию перемычек см. лист 19.
6. Спецификацию элементов заполнения дверных и оконных проемов см. лист 17.
7. Ведомость отделки помещений и экспликацию полов см. лист 20.
8. Отверстия менее 250х250мм пробиваются по месту.
9. Схемы ограждений см. лист 31 .

Изм.	Кол.	Лист	N док	Подпись	Дата	08/08/16- АР		
						Московская область, Воскресенский район, д.Расловлево, в районе Пуковой горы		
Ген. директор		Родионова Д.В.			2019	Храм-часовня св. Николая Мирликийского	Стадия	Лист	Листов
ГАП		Родионова Д.В.			2019		Р	5	
Глав. арх.		Полозов А.Г.			2019				
Архитектор		Хорькова Е.К			2019	План на отметке +7,000 Сечение по барабану А-А.	ООО "Центр Православного Зодчества"		
Норм.контр.		Полозов А.Г.			2019				

План кровли

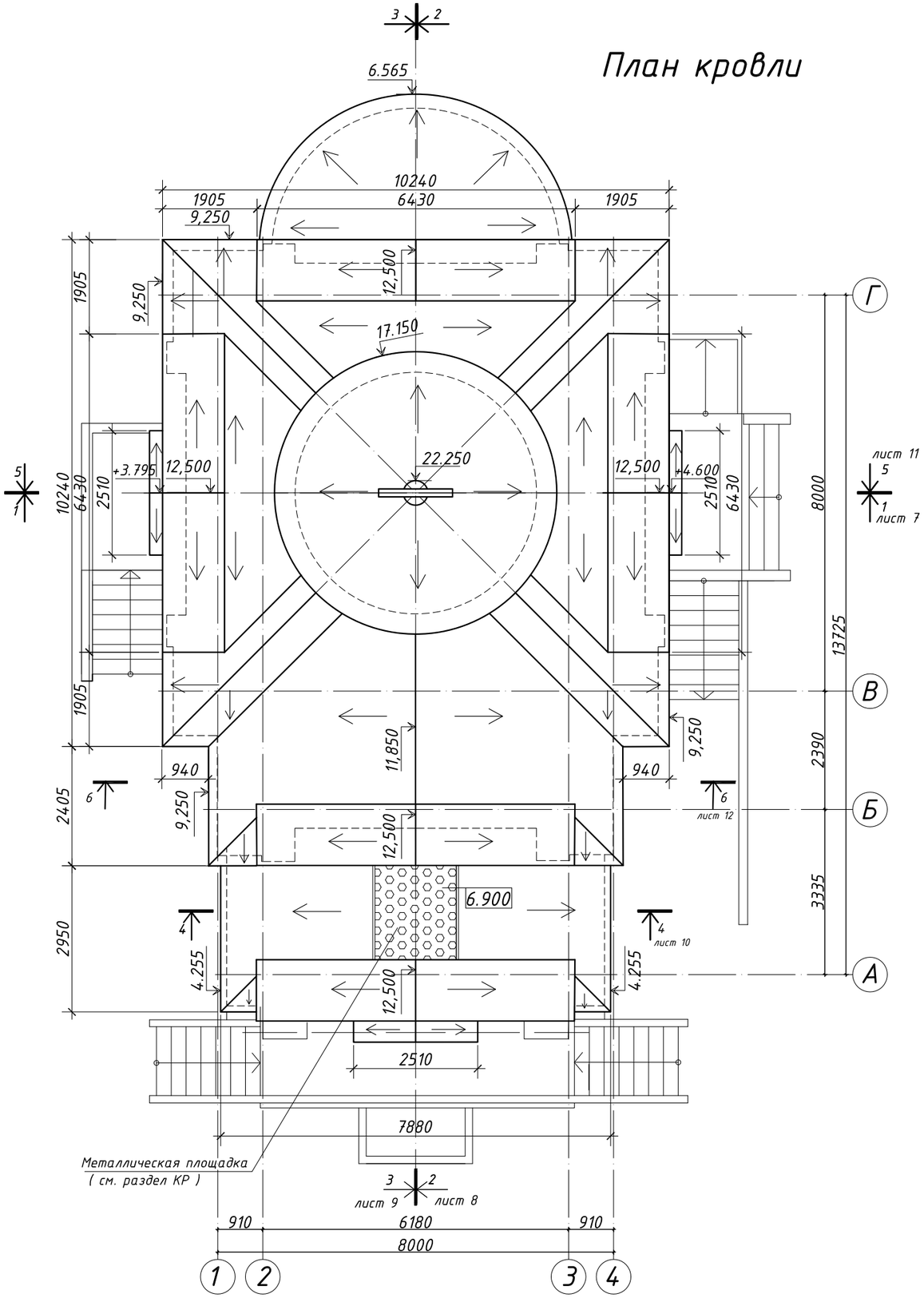

Сечение по барабану Б-Б

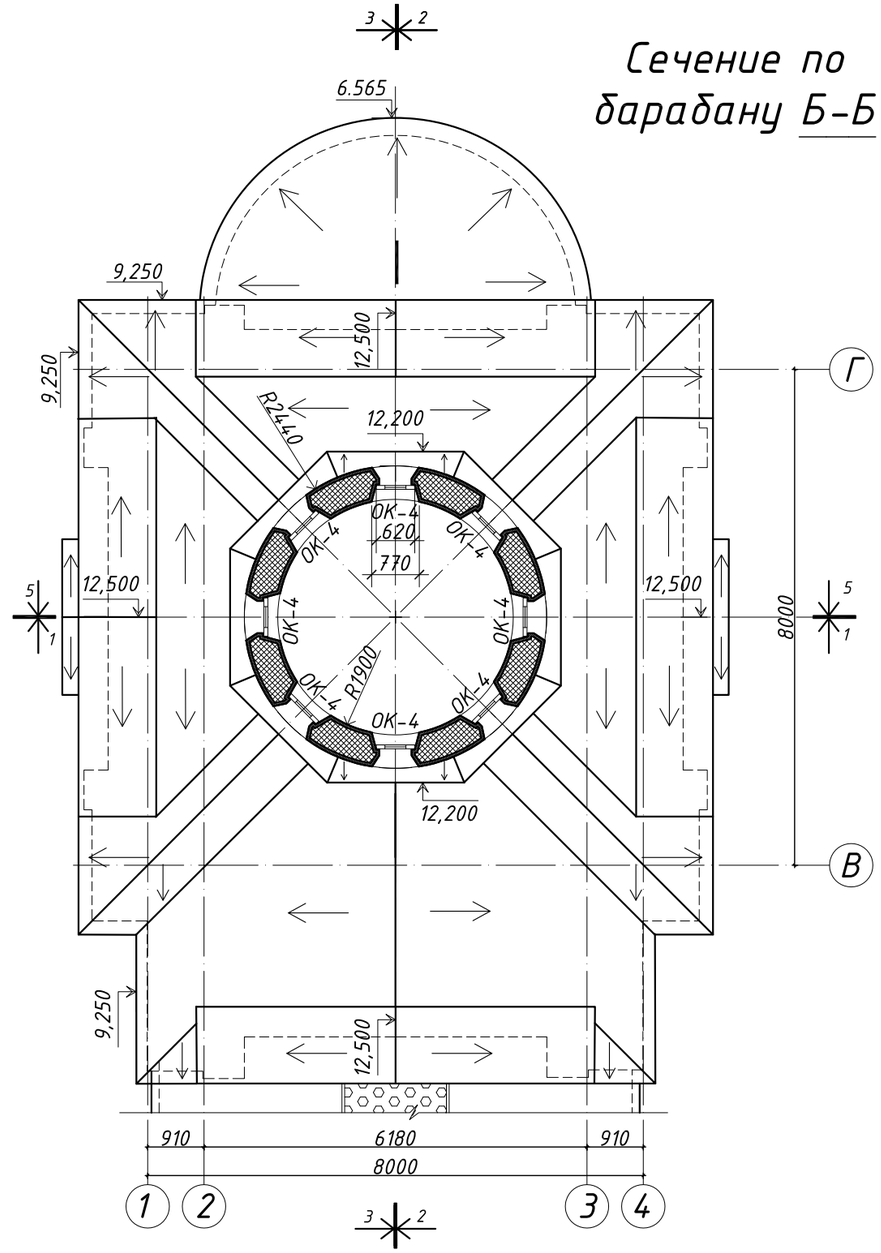

1. Данный лист см. совместно с листами 5, 7-16.

						08/08/16- АР		
						Московская область, Воскресенский район, д.Расловлево, в районе Пуковой горы		
Изм.	Кол.	Лист	N док	Подпись	Дата			
Ген. директор		Родионова Д.В.			2019	Храм-часовня св. Николая Мирликийского	Стадия	Лист	Листов
ГАП		Родионова Д.В.			2019		Р	6	
Глав. арх.		Полозов А.Г.			2019				
Архитектор		Хорькова Е.К			2019	План кровли. Сечение по барабану Б-Б.	ООО "Центр Православного Зодчества"		
Норм.контр.		Полозов А.Г.			2019				

Разрез 1-1

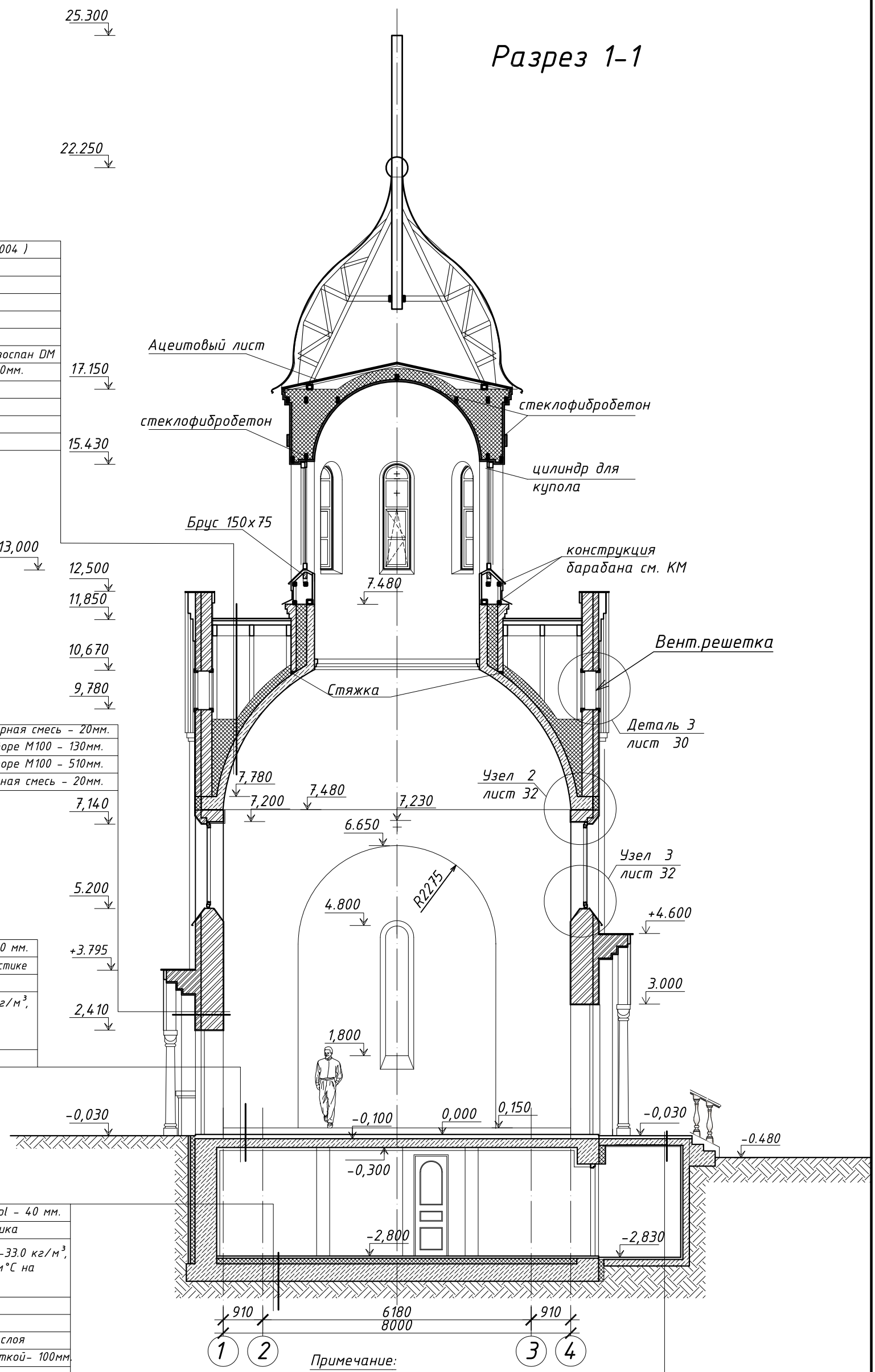

Металлический лист фальцевой кровли (RAL 8004)
Подкладочный ковер
Деревянный настил
Обрешетка из бруса 20х30
Контробрешетка из бруса 40х50мм
Конструкции стропил см. раздел КР.
Влагозащитная паропроницаемая мембрана Изоспан DM
Утеплитель минеральная вата ROCKWOOL -200мм.
Пароизоляционная пленка Юнафол Н
Свод из Ж/Б монолита см. раздел КЖ
Штукатурка под роспись
Роспись

Цементно- известковая-песчанная штукатурная смесь - 20мм.
Кирпич глиняный полнотелый на растворе М100 - 130мм.
Кирпич глиняный пустотелый на растворе М100 - 510мм.
Цементно- известковая-песчанная штукатурная смесь - 20мм.

Мраморная плита - 10 мм.
Армированная стяжка М150, арм.-50/50/3-Bpl - 40 мм.
Гидроизоляция 2 слоя гидростеклоизола ТПП-3,0 на мастике
Пленка полиэтиленовая Т200
Утеплитель - ПЕНОПЛЕКС 35 плотность 29.0-33.0 кг/м^3, коэффициентом теплопроводности 0.03 Вт/м°С на холодном битумном клее - 130 мм.
Плита Ж/Б - 200мм.

Мраморная плита - 10 мм.
Армированная стяжка М150, арм.-50/50/3-Bpl - 40 мм.
Гидроизоляция -полимерно - битумная мастика
Утеплитель - ПЕНОПЛЕКС 35 плотность 29.0-33.0 кг/м^3, коэффициентом теплопроводности 0.03 Вт/м°С на холодном битумном клее - 130 мм.
Бетонная плита.
Защитная стяжка из ЦПР М150 - 30 мм.
Оклеечная гидроизоляция "Техноэласт" в 2 слоя
Подготовка из бетона В7,5 армированная сеткой- 100мм.
Уплотненный грунт

Гранит с нескользящей поверхностью - 30 мм.
Армированная стяжка М150, арм.-50/50/3-Bpl - 40 мм.
Гидроизоляция 2 слоя гидростеклоизола ТПП-3,0 на мастике
Пленка полиэтиленовая Т200
Утеплитель - ПЕНОПЛЕКС 35 плотность 29.0-33.0 кг/м^3, коэффициентом теплопроводности 0.03 Вт/м°С на холодном битумном клее - 130 мм.
Плита Ж/Б - 200мм.
Отделка (штукатурка)

Примечание:

1. Все размеры уточнять по месту.
2. Данный лист см. совместно с планами этажей (листы 2- 6)
3. Узелы см. лист 32

Изм.	Кол.	Лист	N док.	Подпись	Дата	08/08/16- АР		
						Московская область, Воскресенский район, д.Расловлево, в районе Пуковой горы		
Ген. директор		Родионова Д.В.			2019	Храм-часовня св. Николая Мирликийского	Стадия	Лист	Листов
ГАП		Родионова Д.В.			2019		Р	7	
Глав. арх.		Полозов А.Г.			2019				
Архитектор		Хорькова Е.К			2019	Разрез 1-1	ООО "Центр Православного Зодчества"		
Норм.контр.		Полозов А.Г.			2019				

Разрез 2-2

Фрагмент А

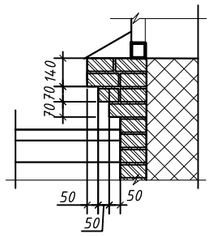

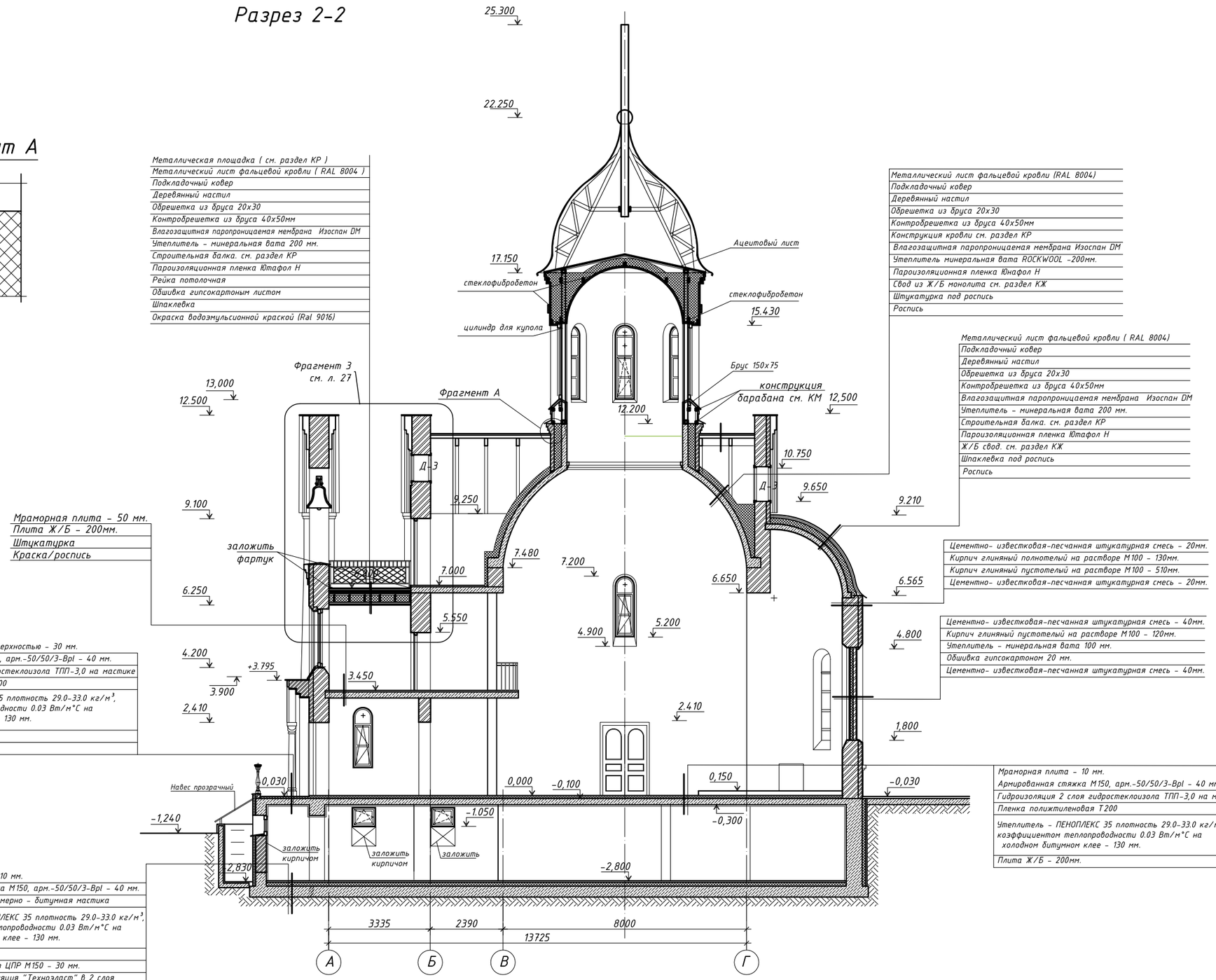

Металлическая площадка (см. раздел КР)
Металлический лист фальцевой кровли (RAL 8004)
Подкладочный ковер
Деревянный настил
Обрешетка из бруса 20х30
Контробрешетка из бруса 40х50мм
Влагозащитная паропроницаемая мембрана Изоспан DM
Утеплитель - минеральная вата 200 мм.
Строительная балка. см. раздел КР
Пароизоляционная пленка Ютафол Н
Рейка потолочная
Обшивка гипсокартоном листом
Шпаклевка
Окраска водоэмульсионной краской (Ral 9016)

Металлический лист фальцевой кровли (RAL 8004)
Подкладочный ковер
Деревянный настил
Обрешетка из бруса 20х30
Контробрешетка из бруса 40х50мм
Конструкция кровли см. раздел КР
Влагозащитная паропроницаемая мембрана Изоспан DM
Утеплитель минеральная вата ROCKWOOL -200мм.
Пароизоляционная пленка Юнафол Н
Свод из Ж/Б монолита см. раздел КЖ
Штукатурка под роспись
Роспись

Металлический лист фальцевой кровли (RAL 8004)
Подкладочный ковер
Деревянный настил
Обрешетка из бруса 20х30
Контробрешетка из бруса 40х50мм
Влагозащитная паропроницаемая мембрана Изоспан DM
Утеплитель - минеральная вата 200 мм.
Строительная балка. см. раздел КР
Пароизоляционная пленка Ютафол Н
Ж/Б свод. см. раздел КЖ
Шпаклевка под роспись
Роспись

Мраморная плита - 50 мм.
Плита Ж/Б - 200мм.
Штукатурка
Краска/роспись

Цементно- известковая-песчанная штукатурная смесь - 20мм.
Кирпич глиняный полнотелый на растворе М100 - 130мм.
Кирпич глиняный пустотелый на растворе М100 - 510мм.
Цементно- известковая-песчанная штукатурная смесь - 20мм.

Цементно- известковая-песчанная штукатурная смесь - 40мм.
Кирпич глиняный пустотелый на растворе М100 - 120мм.
Утеплитель - минеральная вата 100 мм.
Обшивка гипсокартоном 20 мм.
Цементно- известковая-песчанная штукатурная смесь - 40мм.

Гранит с нескользящей поверхностью - 30 мм.
Армированная стяжка М150, арм.-50/50/3-Bpl - 40 мм.
Гидроизоляция 2 слоя гидростеклоизола ТПП-3,0 на мастике
Пленка полиэтиленовая Т200
Утеплитель - ПЕНОПЛЕКС 35 плотность 29.0-33.0 кг/м³, коэффициентом теплопроводности 0.03 Вт/м°С на холодном битумном клее - 130 мм.
Плита Ж/Б - 200мм.
Отделка (штукатурка)

Мраморная плита - 10 мм.
Армированная стяжка М150, арм.-50/50/3-Bpl - 40 мм.
Гидроизоляция 2 слоя гидростеклоизола ТПП-3,0 на мастике
Пленка полижтиленовая Т200
Утеплитель - ПЕНОПЛЕКС 35 плотность 29.0-33.0 кг/м³, коэффициентом теплопроводности 0.03 Вт/м°С на холодном битумном клее - 130 мм.
Плита Ж/Б - 200мм.

Мраморная плита - 10 мм.
Армированная стяжка М150, арм.-50/50/3-Bpl - 40 мм.
Гидроизоляция -полимерно - битумная мастика
Утеплитель - ПЕНОПЛЕКС 35 плотность 29.0-33.0 кг/м³, коэффициентом теплопроводности 0.03 Вт/м°С на холодном битумном клее - 130 мм.
Бетонная плита.
Защитная стяжка из ЦПР М150 - 30 мм.
Оклеечная гидроизоляция "Техноэласт" в 2 слоя
Подготовка из бетона В7,5 армированная сеткой- 100мм.
Уплотненный грунт

Примечание:

1. Все размеры уточнять по месту.
2. Данный лист см. совместно с планами этажей (листы 2- 6)

						08/08/16- АР
						Московская область, Воскресенский район, д.Расловлево, в районе Пуковой горы
Изм.	Кол.	Лист	N док	Подпись	Дата	
Ген. директор		Родионова Д.В.			2019	Храм-часовня св. Николая Мирликийского
ГАП		Родионова Д.В.			2019	
Глав. арх.		Полозов А.Г.			2019	
Архитектор		Хорькова Е.К			2019	Разрез 2-2
Норм.контр.		Полозов А.Г.			2019	

Стадия	Лист	Листов
Р	8	

ООО "Центр Православного Зодчества"

Разрез 3-3

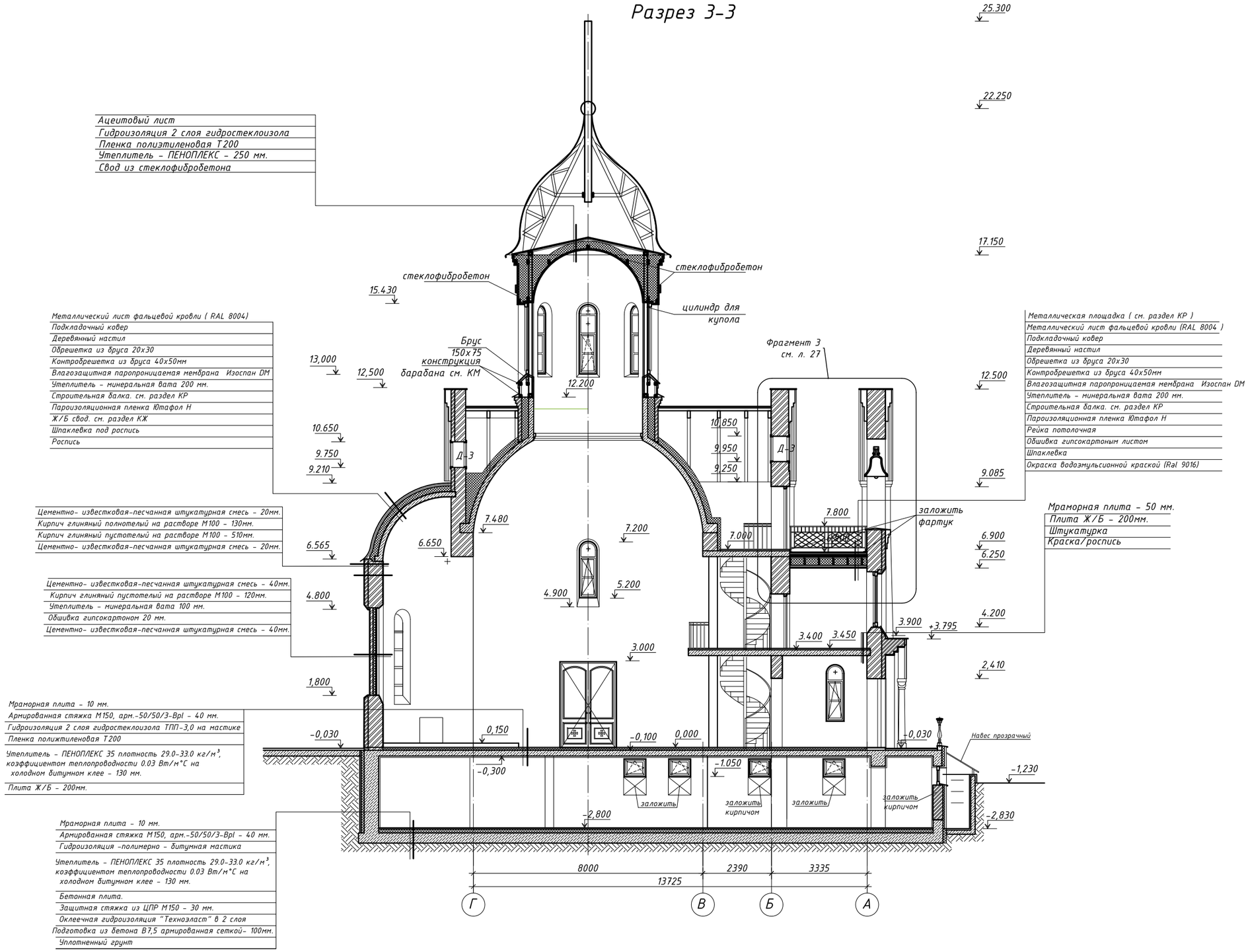

Примечание:

1. Все размеры уточнять по месту.
2. Данный лист см. совместно с планами этажей (листы 2- 6)

						08/08/16- АР
						Московская область, Воскресенский район, д.Расловлево, в районе Пуковой горы
Изм.	Кол.	Лист	N док	Подпись	Дата	
Ген. директор		Родионова Д.В.			2019	Храм-часовня св. Николая Мирликийского
ГАП		Родионова Д.В.			2019	
Глав. арх.		Полозов А.Г.			2019	
Архитектор		Хорькова Е.К			2019	Разрез 3-3
Норм.контр.		Полозов А.Г.			2019	

Стадия	Лист	Листов
Р	9	

ООО "Центр Православного Зодчества"

Разрез 4-4

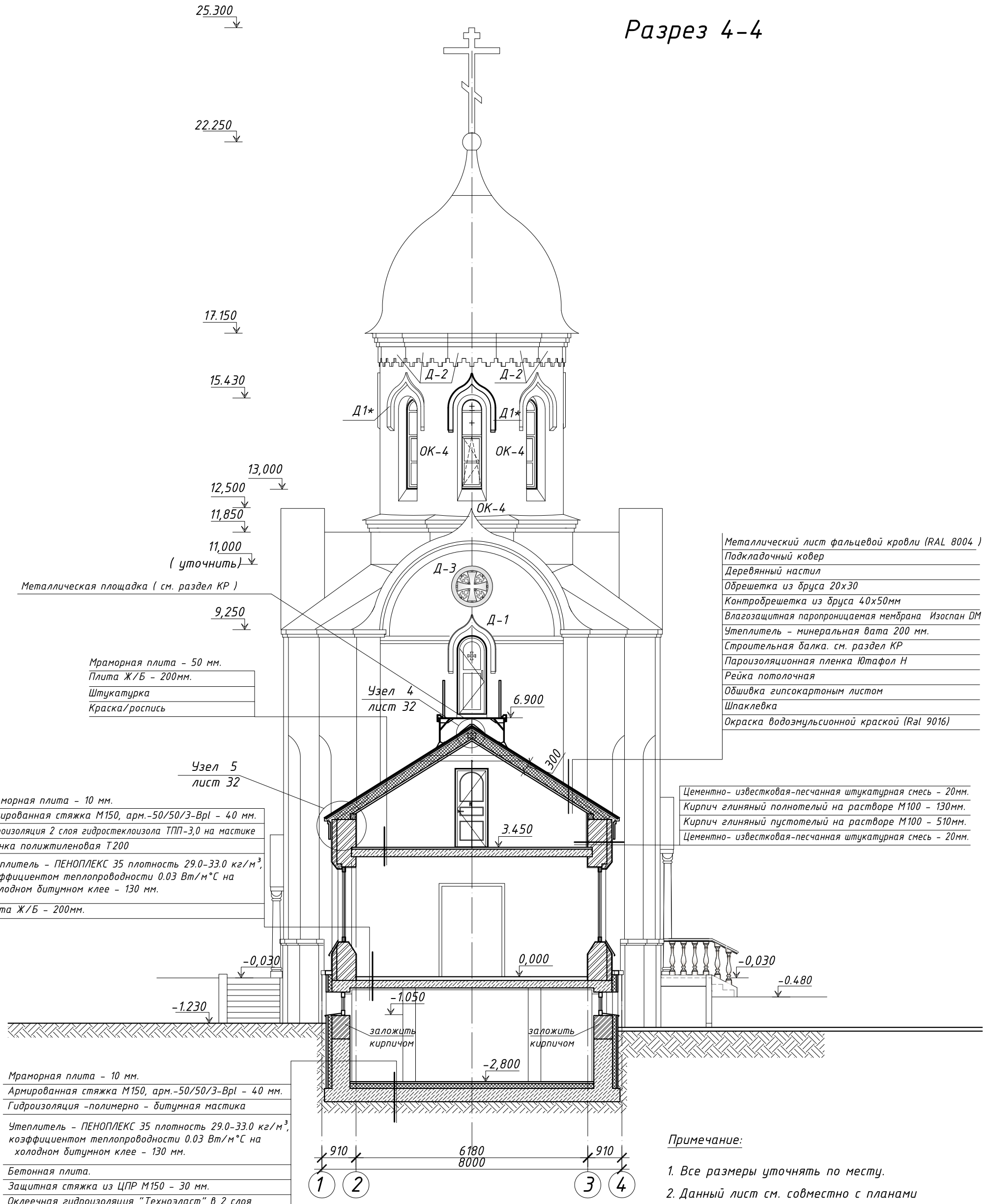

Металлический лист фальцевой кровли (RAL 8004)
Подкладочный ковер
Деревянный настил
Обрешетка из бруса 20х30
Контробрешетка из бруса 40х50мм
Влагозащитная паропроницаемая мембрана Изоспан DM
Утеплитель - минеральная вата 200 мм.
Строительная балка. см. раздел КР
Пароизоляционная пленка Ютафол Н
Рейка потолочная
Обшивка гипсокартоным листом
Шпаклевка
Окраска водоэмульсионной краской (Ral 9016)

Мраморная плита - 50 мм.
Плита Ж/Б - 200мм.
Штукатурка
Краска/роспись

Цементно- известковая-песчанная штукатурная смесь - 20мм.
Кирпич глиняный полнотелый на растворе М100 - 130мм.
Кирпич глиняный пустотелый на растворе М100 - 510мм.
Цементно- известковая-песчанная штукатурная смесь - 20мм.

Мраморная плита - 10 мм.
Армированная стяжка М150, арм.-50/50/3-Bpl - 40 мм.
Гидроизоляция 2 слоя гидростеклоизола ТПП-3,0 на мастике
Пленка полиэтиленовая Т200
Утеплитель - ПЕНОПЛЕКС 35 плотность 29.0-33.0 кг/м^3, коэффициентом теплопроводности 0.03 Вт/м°С на холодном битумном клее - 130 мм.
Плита Ж/Б - 200мм.

Мраморная плита - 10 мм.
Армированная стяжка М150, арм.-50/50/3-Bpl - 40 мм.
Гидроизоляция -полимерно - битумная мастика
Утеплитель - ПЕНОПЛЕКС 35 плотность 29.0-33.0 кг/м^3, коэффициентом теплопроводности 0.03 Вт/м°С на холодном битумном клее - 130 мм.
Бетонная плита.
Защитная стяжка из ЦПР М150 - 30 мм.
Оклеечная гидроизоляция "Техноэласт" в 2 слоя
Подготовка из бетона В7,5 армированная сеткой- 100мм.
Уплотненный грунт

Примечание:

1. Все размеры уточнять по месту.
2. Данный лист см. совместно с планами этажей (листы 2- 6)
3. Узелы см. лист 32

						08/08/16- АР		
						Московская область, Воскресенский район, д.Расловлево, в районе Пуковой горы		
Изм.	Кол.	Лист	N док	Подпись	Дата			
Ген. директор		Родионова Д.В.			2019	Храм-часовня св. Николая Мирликийского 7	Стадия	Лист	Листов
ГАП		Родионова Д.В.			2019		Р	10	
Глав. арх.		Полозов А.Г.			2019				
Архитектор		Хорькова Е.К			2019	Разрез 4-4	ООО "Центр Православного Зодчества"		
Норм.контр.		Полозов А.Г.			2019				

Разрез 5-5

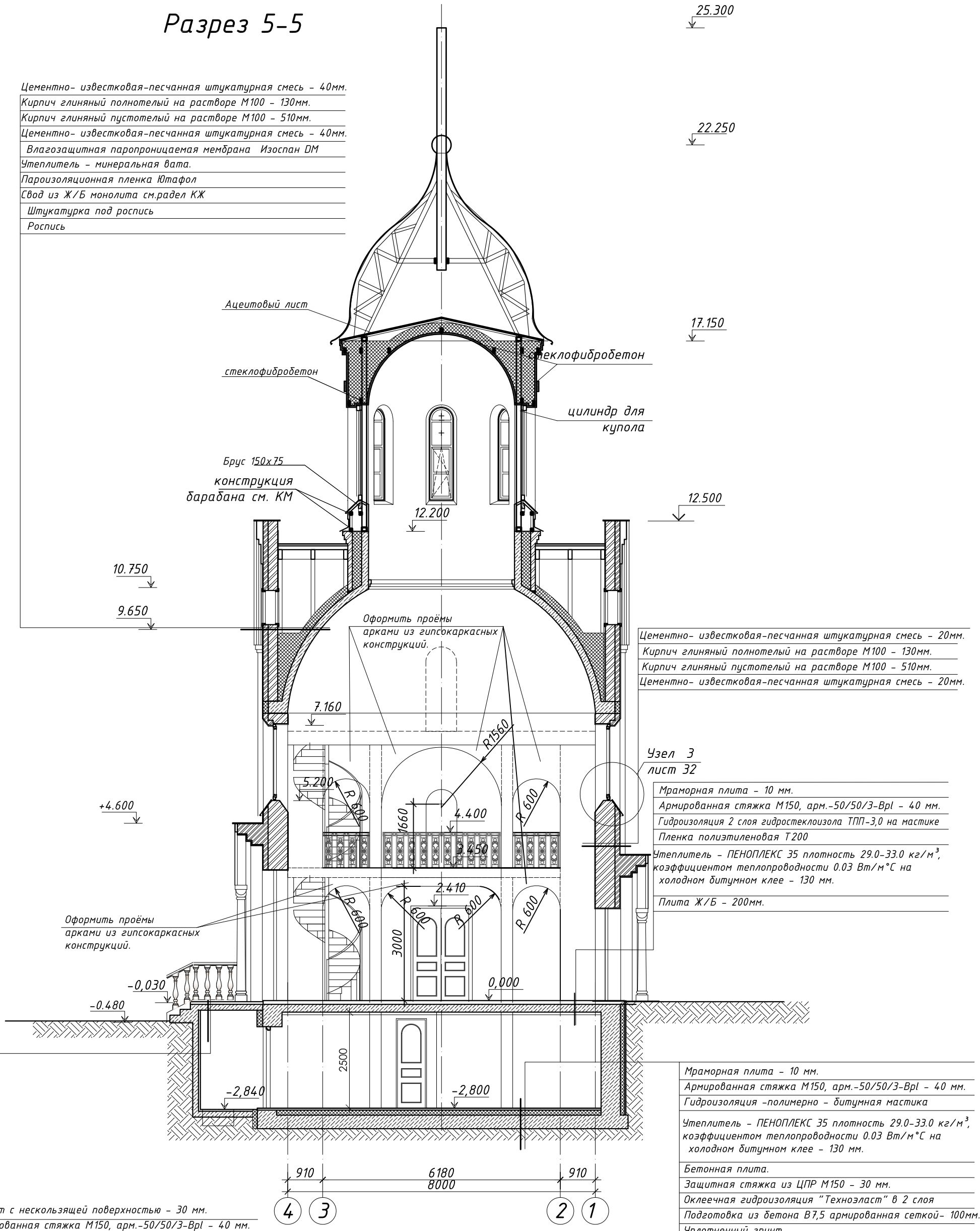

Примечание:

1. Все размеры уточнять по месту.
2. Данный лист см. совместно с планами этажей (листы 2- 6)

Изм.	Кол.	Лист	N док	Подпись	Дата
Ген. директор		Родионова Д.В.			2019
ГАП		Родионова Д.В.			2019
Глав. арх.		Полозов А.Г.			2019
Архитектор		Хорькова Е.К			2019
Норм.контр.		Полозов А.Г.			2019

08/08/16- АР

Московская область, Воскресенский район, д.Расловлево, в районе Пуковой горы

Храм-часовня св. Николая Мирликийского 9

Стадия	Лист	Листов
Р	11	

Разрез 5-5

ООО "Центр Православного Зодчества"

Разрез 6-6

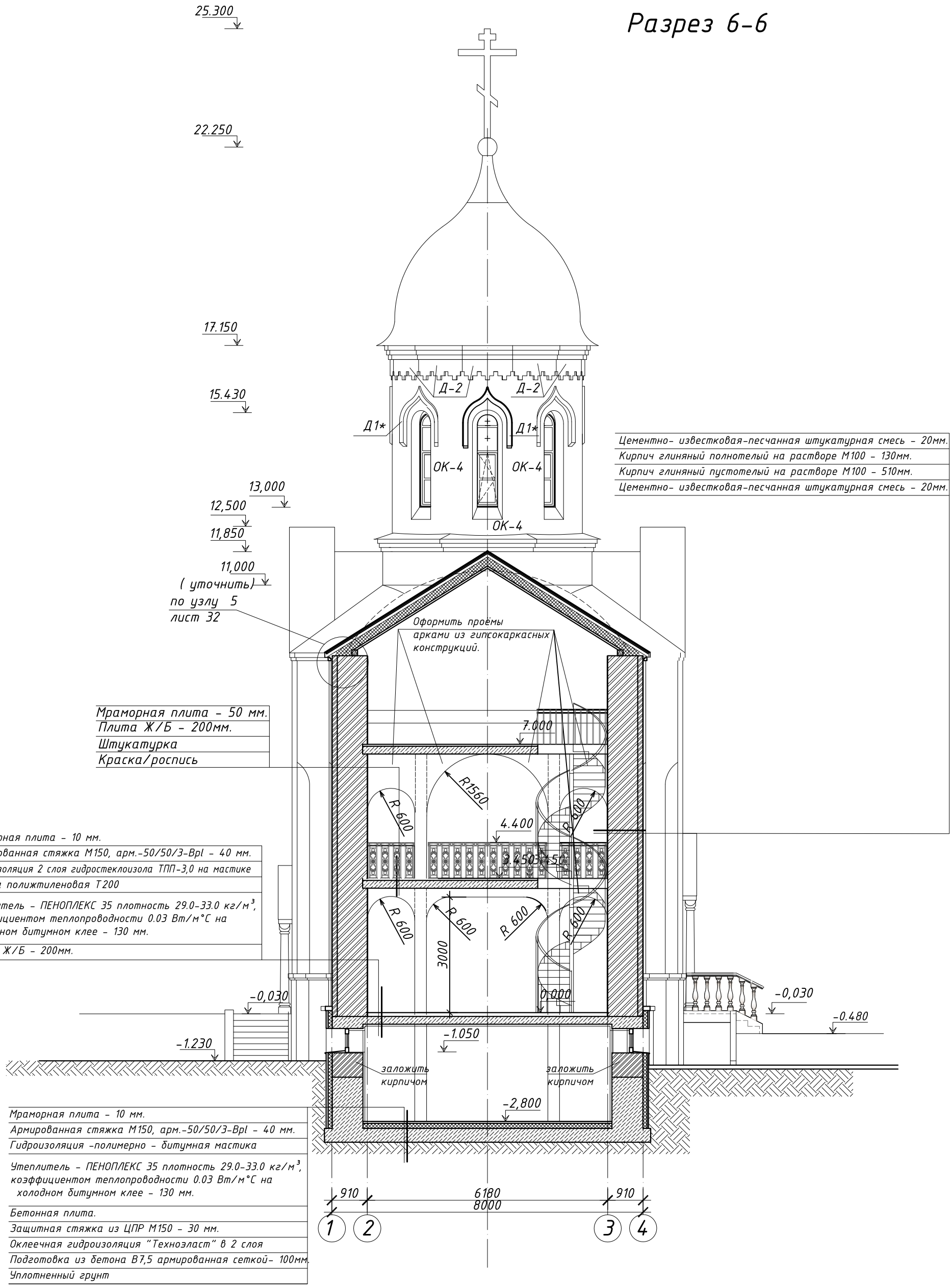

Цементно- известковая-песчанная штукатурная смесь - 20мм.
Кирпич глиняный полнотелый на растворе М100 - 130мм.
Кирпич глиняный пустотелый на растворе М100 - 510мм.
Цементно- известковая-песчанная штукатурная смесь - 20мм.

Мраморная плита - 50 мм.
Плита Ж/Б - 200мм.
Штукатурка
Краска/роспись

Мраморная плита - 10 мм.
Армированная стяжка М150, арм.-50/50/3-Bpl - 40 мм.
Гидроизоляция 2 слоя гидростеклоизола ТПП-3,0 на мастике
Пленка полиэтиленовая Т200
Утеплитель - ПЕНОПЛЕКС 35 плотность 29.0-33.0 кг/м^3, коэффициентом теплопроводности 0.03 Вт/м°С на холодном битумном клее - 130 мм.
Плита Ж/Б - 200мм.

Мраморная плита - 10 мм.
Армированная стяжка М150, арм.-50/50/3-Bpl - 40 мм.
Гидроизоляция -полимерно - битумная мастика
Утеплитель - ПЕНОПЛЕКС 35 плотность 29.0-33.0 кг/м^3, коэффициентом теплопроводности 0.03 Вт/м°С на холодном битумном клее - 130 мм.
Бетонная плита.
Защитная стяжка из ЦПР М150 - 30 мм.
Оклеечная гидроизоляция "Техноэласт" в 2 слоя
Подготовка из бетона В7,5 армированная сеткой- 100мм.
Уплотненный грунт

3. Узел 5 см. лист 32

						08/08/16- АР		
						Московская область, Воскресенский район, д.Расловлево, в районе Пуковой горы		
Изм.	Кол.	Лист	N док	Подпись	Дата			
Ген. директор		Родионова Д.В.			2019	Храм-часовня св. Николая Мирликийского 10	Стадия	Лист	Листов
ГАП		Родионова Д.В.			2019		Р	12	
Глав. арх.		Полозов А.Г.			2019				
Архитектор		Хорькова Е.К			2019	Разрез 6-6	ООО "Центр Православного Зодчества"		
Норм.контр.		Полозов А.Г.			2019				

Фасад 1-4

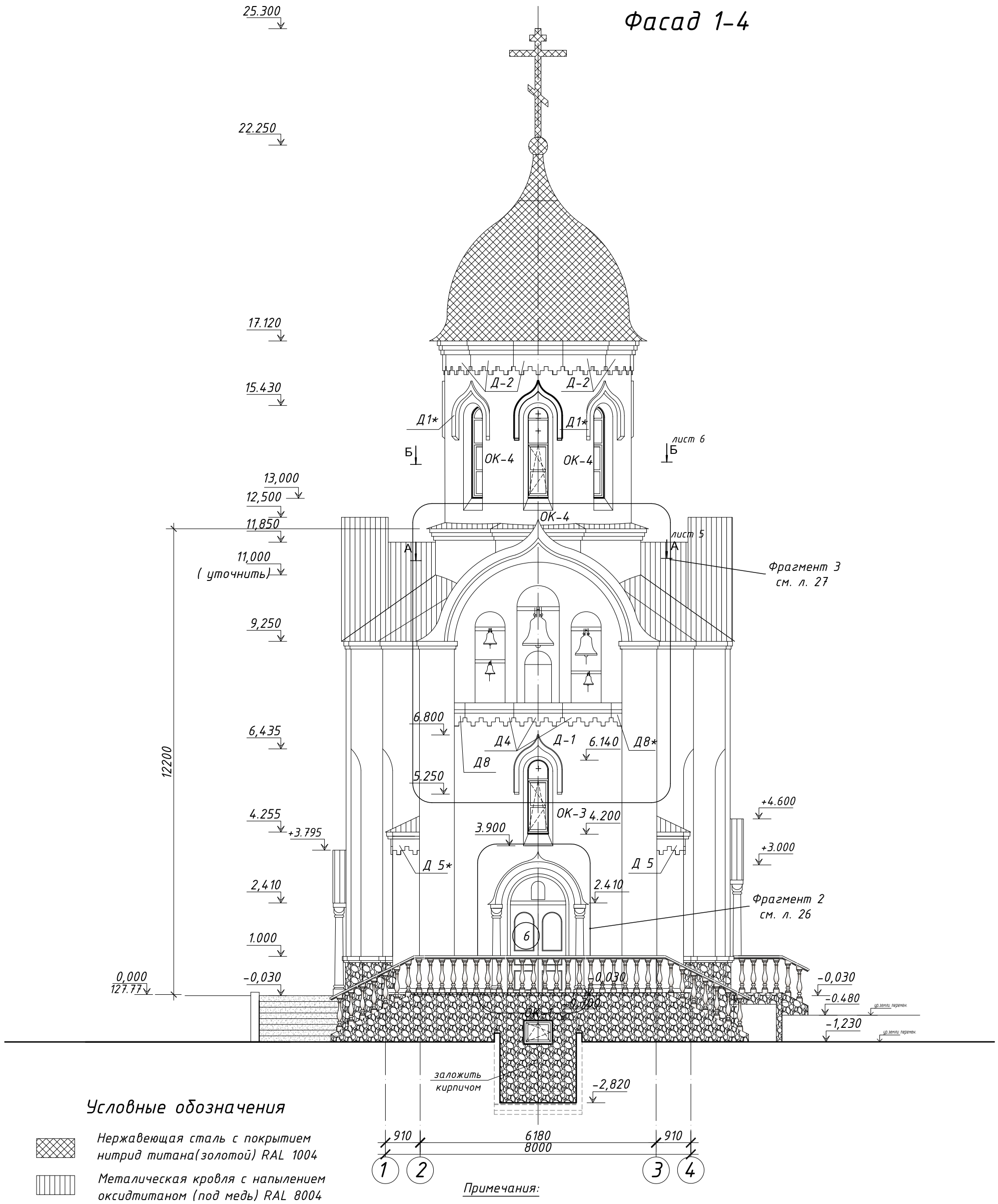

Условные обозначения

- Нержавеющая сталь с покрытием нитрид титана(золотой) RAL 1004
- Металическая кровля с напылением оксидтитаном (под медь) RAL 8004
- Покраска по штукатурке (белый) RAL 9016
- Облицовочный камень песчанник
- Ступени облицевать керамогранитом (RAL 7045)

Примечания:

1. Данный лист см. совместно с планами этажей (листы 2- 6)
2. Спецификацию элементов заполнения дверных и оконных проемов см. лист 17
3. Фрагменты см. лист 26, 27.

						08/08/16- АР		
						Московская область, Воскресенский район, д.Расловлево, в районе Пуковой горы		
Изм.	Кол.	Лист	N док.	Подпись	Дата			
Ген. директор		Родионова Д.В.			2019	Храм-часовня св. Николая Мирликийского	Стадия	Лист	Листов
ГАП		Родионова Д.В.			2019		Р	13	
Глав. арх.		Полозов А.Г.			2019				
Архитектор		Хорькова Е.К			2019	Фасад 1-4	ООО "Центр Православного Зодчества"		
Норм.контр.		Полозов А.Г.			2019				

Фасад 4-1

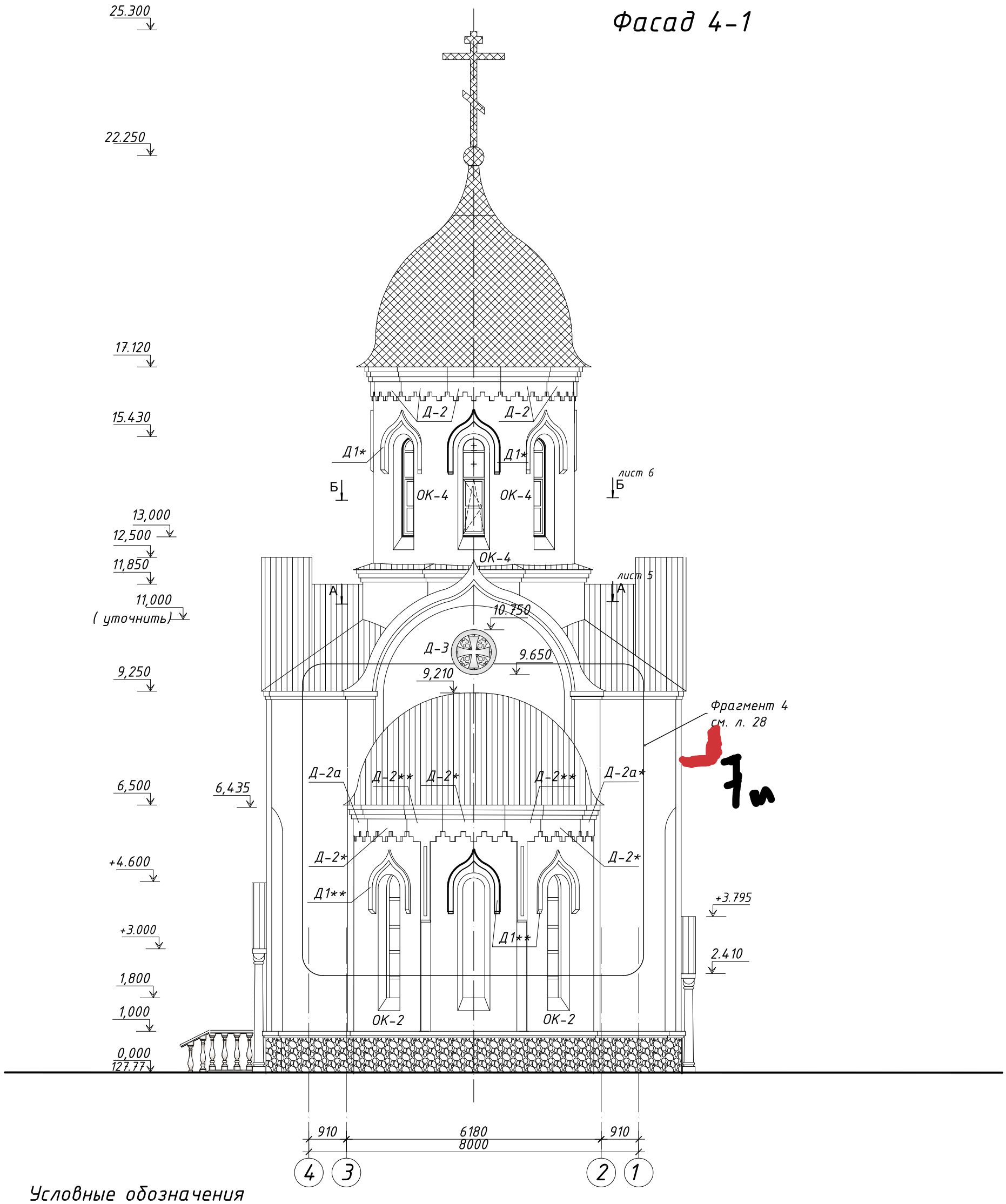

Условные обозначения

- Нержавеющая сталь с покрытием нитрид титана(золотой) RAL 1004
- Металическая кровля с напылением оксидтитаном (под медь) RAL 8004
- Покраска по штукатурке (белый) RAL 9016
- Облицовочный камень песчанник

Примечания:

1. Данный лист см. совместно с планами этажей (листы 2- 6)
2. Спецификацию элементов заполнения дверных и оконных проемов см. лист 17
3. Фрагменты см. лист 26, 27.

						08/08/16- АР		
						Московская область, Воскресенский район, д.Расловлево, в районе Пуковой горы		
Изм.	Кол.	Лист	N док	Подпись	Дата			
Ген. директор		Родионова Д.В.			2019	Храм-часовня св. Николая Мирликийского	Стадия	Лист	Листов
ГАП		Родионова Д.В.			2019		Р	14	
Глав. арх.		Полозов А.Г.			2019				
Архитектор		Хорькова Е.К			2019	Фасад 4-1	ООО "Центр Православного Зодчества"		
Норм.контр.		Полозов А.Г.			2019				

Фасад А-Г

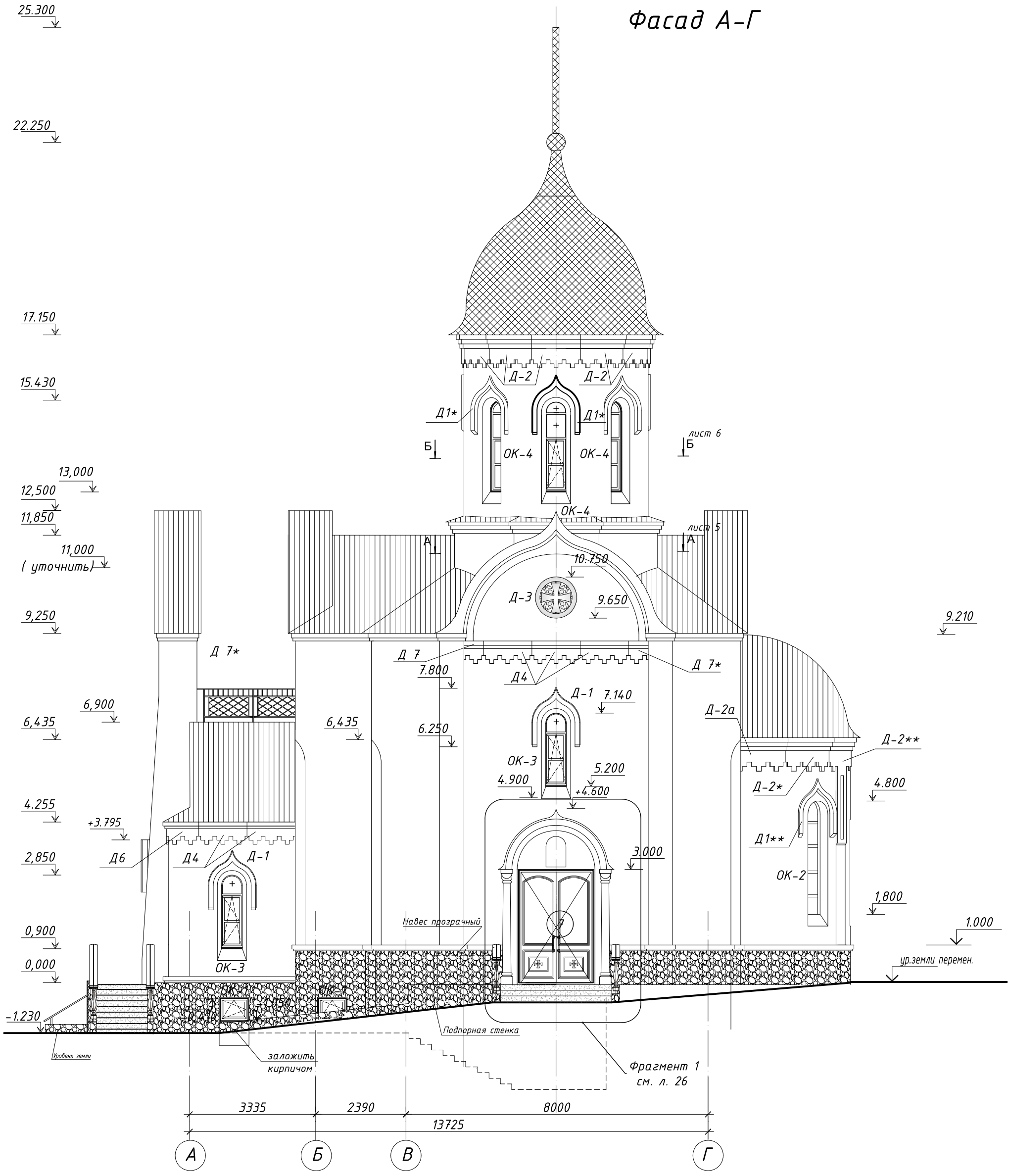

Условные обозначения

- Нержавеющая сталь с покрытием нитрид титана(золотой) RAL 1004
- Металическая кровля с напылением оксидтитаном (под медь) RAL 8004
- Покраска по штукатурке (белый) RAL 9016
- Облицовочный камень песчанник RAL
- Ступени облицевать керамогранитом (RAL 7045)

Примечания:

1. Данный лист см. совместно с планами этажей (листы 2- 6)
2. Спецификацию элементов заполнения дверных и оконных проемов см. лист 17
3. Фрагменты см. лист 26, 27.

						08/08/16- АР		
						Московская область, Воскресенский район, д.Расловлево, в районе Пуковой горы		
Изм.	Кол.	Лист	N док	Подпись	Дата			
Ген. директор		Родионова Д.В.			2019	Храм-часовня св. Николая Мирликийского	Стадия	Лист	Листов
ГАП		Родионова Д.В.			2019		Р	15	
Глав. арх.		Полозов А.Г.			2019				
Архитектор		Хорькова Е.К			2019	Фасад А-Г	ООО "Центр Православного Зодчества"		
Норм.контр.		Полозов А.Г.			2019				

Фасад Г-А

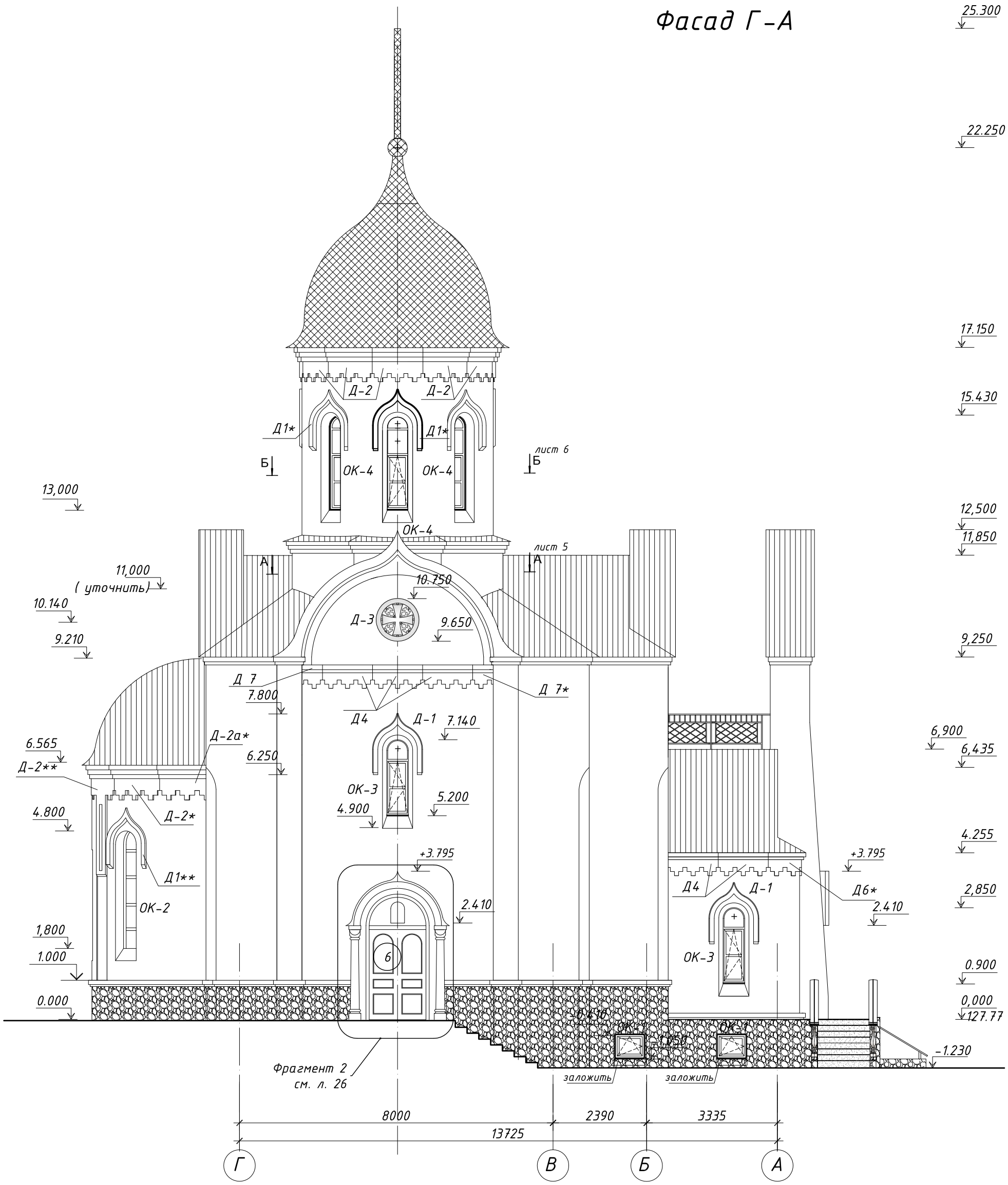

Условные обозначения

- Нержавеющая сталь с покрытием нитрид титана(золотой) RAL 1004
- Металическая кровля с напылением оксидтитаном (под медь) RAL 8004
- Покраска по штукатурке (белый) RAL 9016
- Облицовочный камень песчанник RAL
- Ступени облицевать керамогранитом (RAL 7045)

Примечания:

1. Данный лист см. совместно с планами этажей (листы 2- 6)
2. Спецификацию элементов заполнения дверных и оконных проемов см. лист 17
3. Фрагменты см. лист 26, 27.

Изм.	Кол.	Лист	N док.	Подпись	Дата	08/08/16- АР		
						Московская область, Воскресенский район, д.Расловлево, в районе Пуковой горы		
Ген. директор		Родионова Д.В.			2019	Храм-часовня св. Николая Мирликийского	Стадия	Лист	Листов
ГАП		Родионова Д.В.			2019		Р	16	
Глав. арх.		Полозов А.Г.			2019				
Архитектор		Хорькова Е.К			2019	Фасад Г-А	ООО "Центр Православного Зодчества"		
Норм.контр.		Полозов А.Г.			2019				

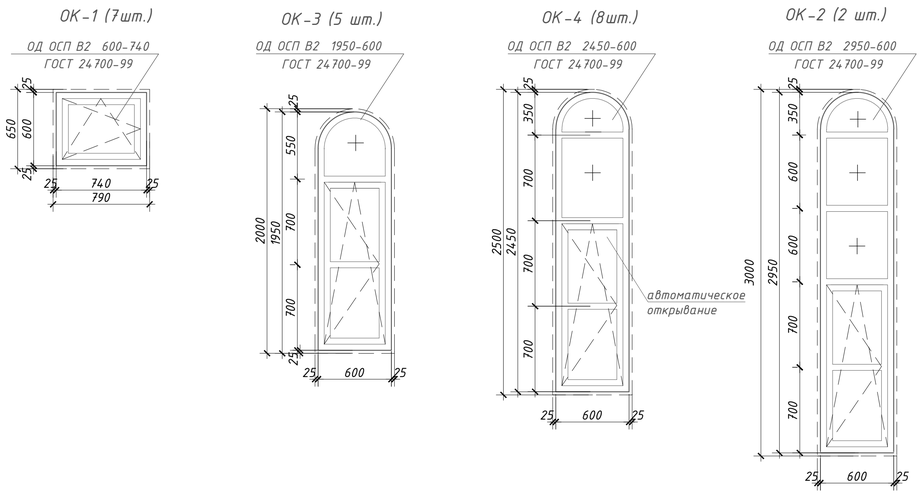

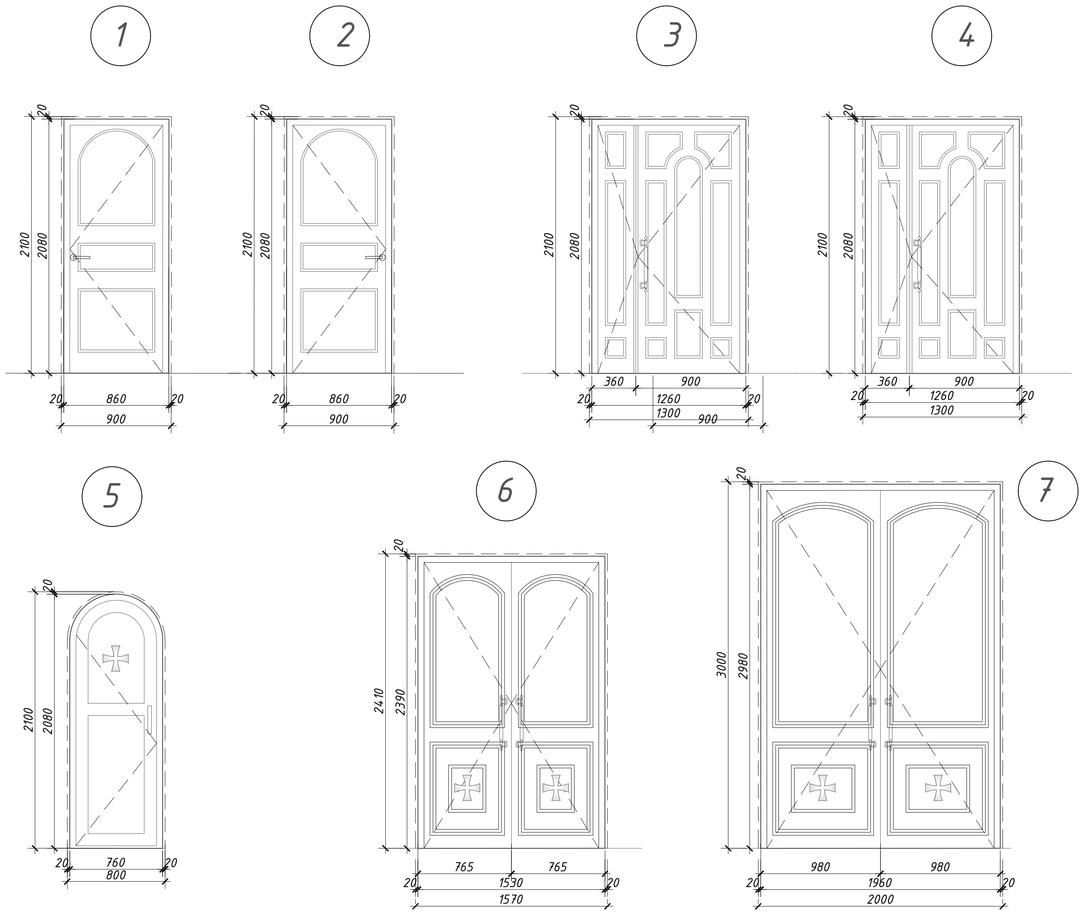

Примечания:

1. Оконные блоки ОК-1 - ОК-5 - выполнить из деревянного профиля (темно-коричневого цвета RAL 8014) по ГОСТ 24700-99 с заполнением двухкамерными стеклопакетами, коэффициент сопротивления теплопередаче Ro>= 0.52 м^2°С/Вт , уровень звукоизоляции воздушного шума должен быть не менее 30 дБА.
2. Оконные блоки выполнить с безопасным остеклением по ГОСТ 30826-2001.
3. Подоконные доски выполнить деревянными (темно-коричневого цвета RAL 8014) шириной 550 мм.
4. Оконные и дверные блоки замаркированы на листах 2-6.
5. При заказе окон, дверей и подоконных плит размеры уточняются по фактически выполненным проемам.
6. При заказе окон и дверей в фирме-изготовителе уточняются типы открывания и толщина переплетов.
7. Спецификацию элементов заполнения дверных и оконных проемов см. лист 17.
8. Оконные блоки ОК-4 выполнить с автоматическим открыванием
9. Дверные блоки 3 ,6 и 7 - выполнить из металла с утеплением и древянными накладками (темно-коричневого цвета RAL 8014)

Данный лист см. совместно с листом 17.

						08/08/16- АР		
						Московская область, Воскресенский район, д.Расловлево, в районе Пуковой горы		
Изм.	Кол.	Лист	N док.	Подпись	Дата			
Ген. директор		Родионова Д.В.			2019	Храм-часовня св. Николая Мирликийского	Стадия	Лист	Листов
ГАП		Родионова Д.В.			2019		Р	17	
Глав. арх.		Полозов А.Г.			2019				
Архитектор		Хорькова Е.К			2019	Схема заполнения оконных и дверных проемов	ООО "Центр Православного Зодчества"		
Норм.контр.		Полозов А.Г.			2019				

формат А3

Спецификация элементов заполнения оконных и дверных проемов

Марка, Поз.	Обозначение	Наименование	Количество, шт. на этаж			Примечание (размер проема)
			0 эт.	1 эт.	Всего	
1	2	3	4	5	6	7
		Оконные проемы				
ОК-1	ГОСТ 24700-99 индивидуальное изготовление (деревянный профиль)	оконный блок ОД ОСП В2 600-740	7	-	7	790x650(h)
		Подоконная доска b=550, L=890	7	-	7	
		Слив оцинкованный	5	-	5	
ОК-2	ГОСТ 24700-99 индивидуальное изготовление (деревянный профиль)	оконный блок ОД ОСП В2 2950-600	-	2	2	650x3000(h)
		Подоконная доска b=550, L=700	-	2	2	
		Слив оцинкованный	-	2	2	
ОК-3	ГОСТ 24700-99 индивидуальное изготовление (деревянный профиль)	оконный блок ОД ОСП В2 1950-600	-	5	5	650x2000(h)
		Подоконная доска b=550, L=700	-	5	5	
		Слив оцинкованный	-	5	5	
ОК-4	ГОСТ 24700-99 индивидуальное изготовление (деревянный профиль)	оконный блок ОД ОСП В2 2450-600	-	8	8	650x2500(h)
		Подоконная доска b=550, L=700	-	8	8	
		Слив оцинкованный	-	8	8	
		Дверные проемы				
1	Дверь деревянная ГОСТ 6629-88	ДВ 21-9	3	-	3	900x2100h)
2	Дверь деревянная ГОСТ 6629-88	ДВ 21-9 Л	1	-	1	900x2100h)
3	Дверь металлическая утепленная с деревянными накладками индивидуального изготовления	ДН 21-13 ГУ	1	-	1	1300x2100(h)
4	Дверь деревянная ГОСТ 6629-88	ДГ 21-13	1	-	1	1300x2100(h)
5	Дверь металлическая индивидуального изготовления	ДН 21-8 ГУ	-	1	1	800x2100(h)
		Дверные проемы				
6	Дверь металлическая утепленная с деревянными накладками индивидуального изготовления	ДН 24-15 ГУ	-	2	2	1570x2410(h)
7	Дверь металлическая утепленная с деревянными накладками индивидуального изготовления	ДН 30-20 ГУ	-	1	1	2000x3000(h)

Примечания:

1. Оконные блоки ОК-1 - ОК-11 - выполнить из ПВХ профиля (темно-коричневого цвета RAL 8014) по ГОСТ 30674-99 с заполнением двухкамерными стеклопакетами, коэффициент сопротивления теплопередаче Ro>= 0.52 м²°С/Вт , уровень звукоизоляции воздушного шума должен быть не менее 30 дБА.
2. Оконные блоки выполнить с безопасным остеклением по ГОСТ 30826-2001.
3. Подоконные доски выполнить пластиковыми (белого цвета) шириной 350 мм.
4. Оконные и дверные блоки замаркированы на листах 2-6.
5. При заказе окон, дверей и подоконных плит размеры уточняются по фактически выполненным проемам.
6. При заказе окон и дверей в фирме-изготовителе уточняются типы открывания и толщина переплетов.
7. Схемы заполнения дверей и оконных проемов см. лист 18.
8. Оконные блоки ОК-4 выполнить с автоматическим открыванием.
9. Дверные блоки 3 , 6 и 7 - выполнить из металла с утеплением и деревянными накладками (темно-коричневого цвета RAL 8014)
10. Данный лист см. совместно с листом 18.

Изм.	Кол.	Лист	N док.	Подпись	Дата	08/08/16- АР			
						Московская область, Воскресенский район, д.Расловлево, в районе Пуковой горы			
Ген. директор		Родионова Д.В.			2019	Храм-часовня св. Николая Мирликийского	Стадия	Лист	Листов
ГАП		Родионова Д.В.			2019		Р	18	
Глав. арх.		Полозов А.Г.			2019				
Архитектор		Хорькова Е.К			2019	Спецификация заполнения оконных и дверных проемов	ООО "Центр Православного Зодчества"		
Норм.контр.		Полозов А.Г.			2019				

Ведомость перемычек

Поз.	Схема перемычки
ПР1 (3 шт.)	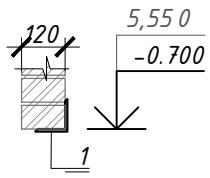
ПР2 (1 шт.)	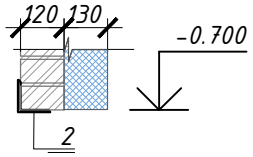
ПР3 (2 шт.) ПР6 (1 шт.)	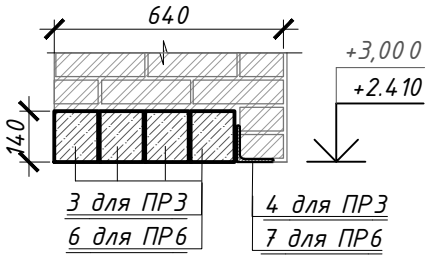
ПР4 (1 шт.) ПР5 (1 шт.)	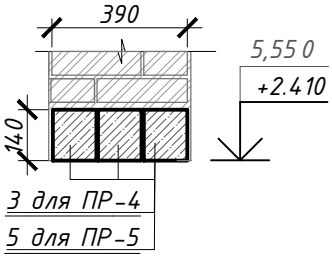

Спецификация элементов перемычек

Поз.	Обозначение	Наименование	Кол-во, шт.	Масса, ед. кг	Примечание
1	ГОСТ 8509-93	L 75x5 ГОСТ 8509-93 L=1200 C235 ГОСТ 27772-88*	3	7	
2		L 75x5 ГОСТ 8509-93 L=1600 C235 ГОСТ 27772-88*	1	9,3	
3	ГОСТ 948-84	2ПБ 19-3-п	11	81	
4	ГОСТ 8509-93	L 75x5 ГОСТ 8509-93 L=1800 C235 ГОСТ 27772-88*	2	10.4	
5	ГОСТ 948-84	2ПБ 13-1	3	54	
6	ГОСТ 8509-93	L 75x5 ГОСТ 8509-93 L=2300 C235 ГОСТ 27772-88*	1	13.3	
7	ГОСТ 948-84	2ПБ 25-3-п	4	103	

Изм.	Кол.	Лист	N док	Подпись	Дата
Ген. директор		Родионова Д.В.			2019
ГАП		Родионова Д.В.			2019
Глав. арх.		Полозов А.Г.			2019
Архитектор		Хорькова Е.К			2019
Норм.контр.		Полозов А.Г.			2019

08/08/16- АР

Московская область, Воскресенский район, д.Расловлево, в районе Пуковой горы

Храм-часовня св. Николая Мирликийского

Стадия	Лист	Листов
Р	19	

Ведомость перемычек. Спецификация элементов перемычек

ООО "Центр Православного Зодчества"

ЭКСПЛИКАЦИЯ ПОЛОВ

Наименование	Тип пола по проекту	Схема пола или номер узла по проекту	Элементы пола и их толщина	Площадь пола кв.м.
001; 002	– / I	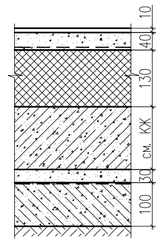	-Мраморная плита – 10мм -Армированная стяжка М150,арм.-50/50/3-Bpl - 40мм -Гидроизоляция – полимерно-битумная мастика -Утеплитель – ПЕНОПЛЕКС 35 плотность 29.0-33.0 кг/м^3, коэффициентом теплопроводности 0.03 Вт/м°С на холодном битумном клее – 130 мм. -Железобетонная плита.(см. раздел КЖ) -Защитная стяжка из ЦПР М150 – 30 мм. -Оклеечная гидроизоляция "Техноэласт" в 2 слоя -Подготовка из бетона В7,5 армированная сеткой- 100мм. -Уплотненный грунт *Плинтус по периметру помещения из керамогранита h=150мм – 43,5п.м.	56,6
003; 004; 005; 006	– / II	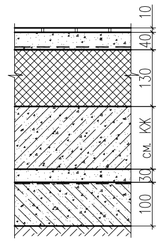	-Керамогранитная плитка(RAL 7039)на клею – 10мм -Армированная стяжка М150,арм.-50/50/3-Bpl - 40мм -Гидроизоляция – полимерно-битумная мастика -Утеплитель – ПЕНОПЛЕКС 35 плотность 29.0-33.0 кг/м^3, коэффициентом теплопроводности 0.03 Вт/м°С на холодном битумном клее – 130 мм. -Железобетонная плита.(см. раздел КЖ) -Защитная стяжка из ЦПР М150 – 30 мм. -Оклеечная гидроизоляция "Техноэласт" в 2 слоя -Подготовка из бетона В7,5 армированная сеткой- 100мм. -Уплотненный грунт *Плинтус по периметру помещения из керамогранита h=150мм – 65,5п.м.	68,2
101; 102	– / III	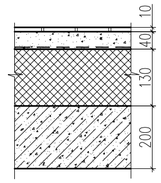	-Мраморная плита – 10 мм. -Армированная стяжка М150, арм.-50/50/3-Bpl - 40 мм. -Гидроизоляция 2 слоя гидростеклоизола ТПП-3,0 на мастике -Пленка полиэтиленовая Т200 -Утеплитель – ПЕНОПЛЕКС 35 плотность 29.0-33.0 кг/м^3, коэффициентом теплопроводности 0.03 Вт/м°С на холодном битумном клее – 130 мм. -Плита Ж/Б – 200мм. *Плинтус по периметру помещения из керамогранита h=150мм – 48,2п.м.	88,7
103; 104	– / IV	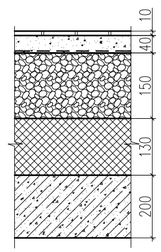	-Мраморная плита – 10 мм. -Армированная стяжка М150, арм.-50/50/3-Bpl - 40 мм. -Гидроизоляция 2 слоя гидростеклоизола ТПП-3,0 на мастике -Пленка полиэтиленовая Т200 -Керамзитобетон плотностью 800 кг/м3 - 150мм -Утеплитель – ПЕНОПЛЕКС 35 плотность 29.0-33.0 кг/м^3, коэффициентом теплопроводности 0.03 Вт/м°С на холодном битумном клее – 130 мм. -Плита Ж/Б – 200мм. *Плинтус по периметру помещения из керамогранита h=150мм – 15,0п.м.	21,8
201	– / V	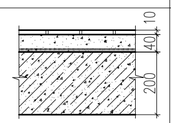	-Мраморная плита – 10 мм. -Цементно-песчаная стяжка – 40мм -Плита Ж/Б – 200мм. *Плинтус по периметру помещения из керамогранита h=150мм – 11,5п.м.	15,9
202; 301	– / VI	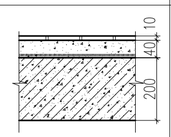	-Керамогранитная плитка (RAL 7039) на клею – 10мм -Цементно-песчаная стяжка – 40мм -Плита Ж/Б – 200мм. *Плинтус по периметру помещения из керамогранита h=150мм – 32,7п.м.	27,6

ВЕДОМОСТЬ ОТДЕЛКИ ПОМЕЩЕНИЙ

Тип отделки помещения по проекту	Наименование или номер помещения	Вид отделки элементов интерьеров								Примечание.
		Потолок	Площадь, м^2	Стены или перегородки	Площадь, м^2	Колонны	Площадь, м^2	Откосы окон и дверей	Площадь, м^2	
1 / –	001, 002	Затирка, шпаклевка, покраска водоэмульсионной краской	56,5	Штукатурка, шпаклевка, покраска водоэмульсионной краской	98,7	–	–	Штукатурка, шпаклевка, покраска водоэмульсионной краской	7,3	
2 / –	003; 004; 006	Затирка, шпаклевка, покраска водоэмульсионной краской	65,7	Штукатурка, шпаклевка, покраска водоэмульсионной краской	70,0	–	–	Штукатурка, шпаклевка, покраска водоэмульсионной краской	3,3	
3 / –	005	Утеплить жесткими минераловатными плитами коэффициентом теплопроводности 0.03Вт/м°С – 130мм, штукатурка, шпаклевка, покраска водоэмульсионной краской	1,1	Утеплить жесткими минераловатными плитами коэффициентом теплопроводности 0.03Вт/м°С – 130мм, штукатурка, шпаклевка, покраска водоэмульсионной краской	6,3	–	–	Штукатурка, шпаклевка, покраска водоэмульсионной краской	4,1	
4 / –	101	Затирка, шпаклевка, покраска водоэмульсионной краской	18,2	Штукатурка, шпаклевка, покраска водоэмульсионной краской	47,6	–	–	Штукатурка, шпаклевка, покраска водоэмульсионной краской	11,1	
5 / –	102; 103	Затирка, шпаклевка, покраска водоэмульсионной краской	112,0	Штукатурка, шпаклевка, покраска водоэмульсионной краской	179,0	Штукатурка, шпаклевка, покраска водоэмульсионн ой краской	9,9	Штукатурка, шпаклевка, покраска водоэмульсионной краской	21,1	
6 / –	104	Затирка, шпаклевка, покраска водоэмульсионной краской	27,0	Штукатурка, шпаклевка, покраска водоэмульсионной краской	54,3	–	–	Штукатурка, шпаклевка, покраска водоэмульсионной краской	8,1	
7 / –	201	Затирка, шпаклевка, покраска водоэмульсионной краской	11,5	Штукатурка, шпаклевка, покраска водоэмульсионной краской	25,0	Штукатурка, шпаклевка, покраска водоэмульсионн ой краской	10,2	Штукатурка, шпаклевка, покраска водоэмульсионной краской	1,9	
8 / –	202	Обшивка гипсокартонным листом по потолочной рейке, шпаклевка, покраска водоэмульсионной краской	22,0	Штукатурка, шпаклевка, покраска водоэмульсионной краской	34,6	–	–	Штукатурка, шпаклевка, покраска водоэмульсионной краской	3,3	
9 / –	301	Обшивка гипсокартонным листом по потолочной рейке, шпаклевка, покраска водоэмульсионной краской	15,0	Штукатурка, шпаклевка, покраска водоэмульсионной краской	53,3	–	–	Штукатурка, шпаклевка, покраска водоэмульсионной краской	1,9	

Примечание:

1. Лист смотреть совместно с листами 2-4.
2. Помещения с полами из керамогранитной плитки отделать по периметру плинтусами из керамогранита под цвет напольной плитки.
3. Цвета напольных покрытий помещений - по вкусу и выбору Заказчика.
4. Внутренняя отделка принята в соответствии с назначением помещений и в соответствии с требованиями СНиП3.04.01-87.
5. Стены и перегородки из кирпича оштукатурить цементно-песчаным раствором, монолитные затереть.
6. Окраску производить красками светлых тонов.
7. Откосы оштукатурить и окрасить водно-дисперсионной краской (цвет белый).

						08/08/16- АР
						Московская область, Воскресенский район, д.Расловлево, в районе Пуковой горы
Изм.	Кол.	Лист	N док.	Подпись	Дата	
Ген. директор		Родионова Д.В.			2019	Храм-часовня св. Николая Мирликийского
ГАП		Родионова Д.В.			2019	
Глав. арх.		Полозов А.Г.			2019	
Архитектор		Хорькова Е.К			2019	Экспликация полов. Ведомость отделки помещений.
Норм.контр.		Полозов А.Г.			2019	

Стадия	Лист	Листов
Р	20	

ООО "Центр Православного Зодчества"

А–А

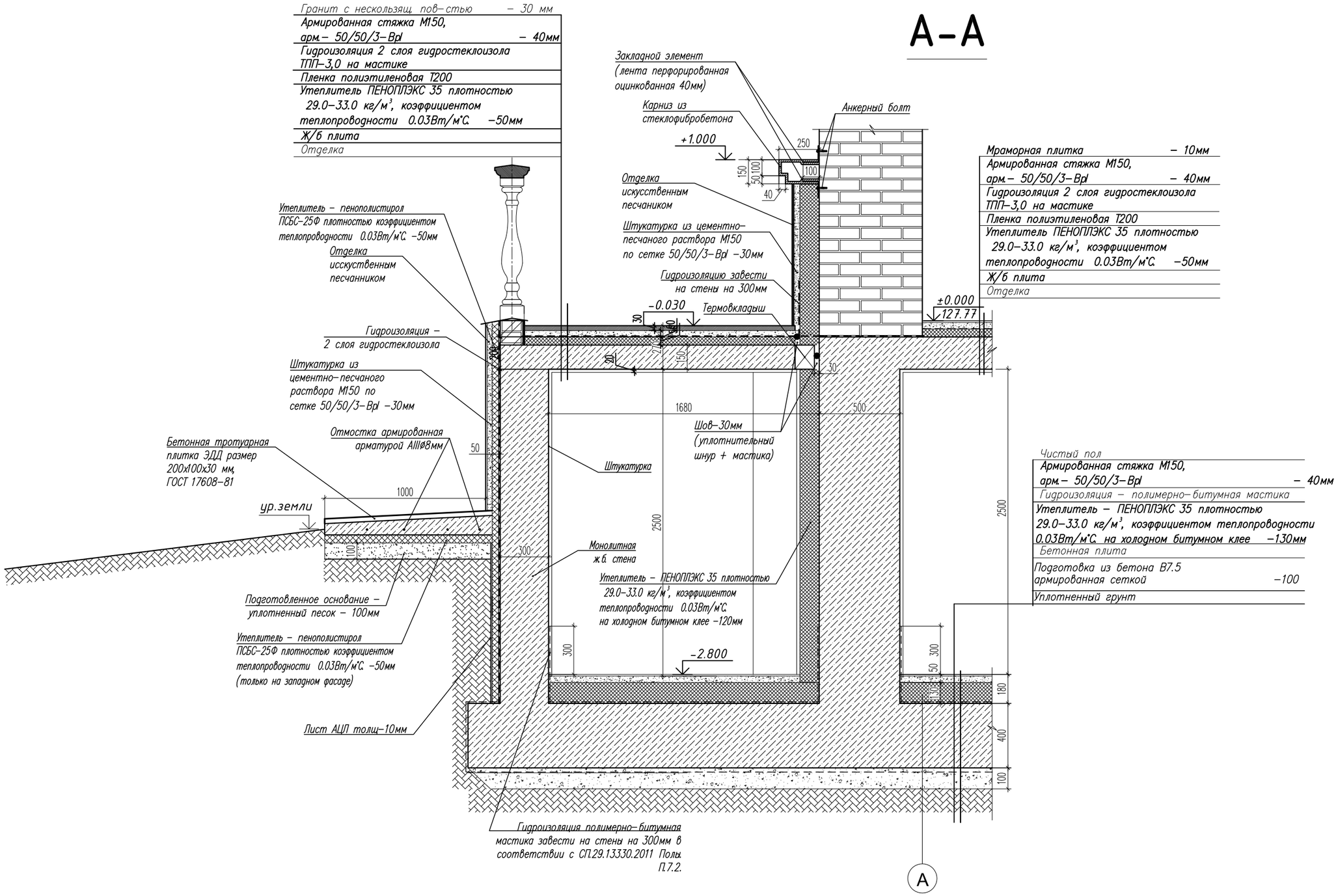

Изм.	Кол.	Лист	N док.	Подпись	Дата	08/08/16- АР			
						Московская область, Воскресенский район, д.Расловлево, в районе Пуковой горы			
Ген. директор		Родионова Д.В.			2019	Храм-часовня св. Николая Мирликийского	Стадия	Лист	Листов
ГАП		Родионова Д.В.			2019		Р	21	
Глав. арх.		Полозов А.Г.			2019				
Архитектор		Хорькова Е.К			2019	Сечение А-А	ООО "Центр Православного Зодчества"		
Норм.контр.		Полозов А.Г.			2019				

Б-Б

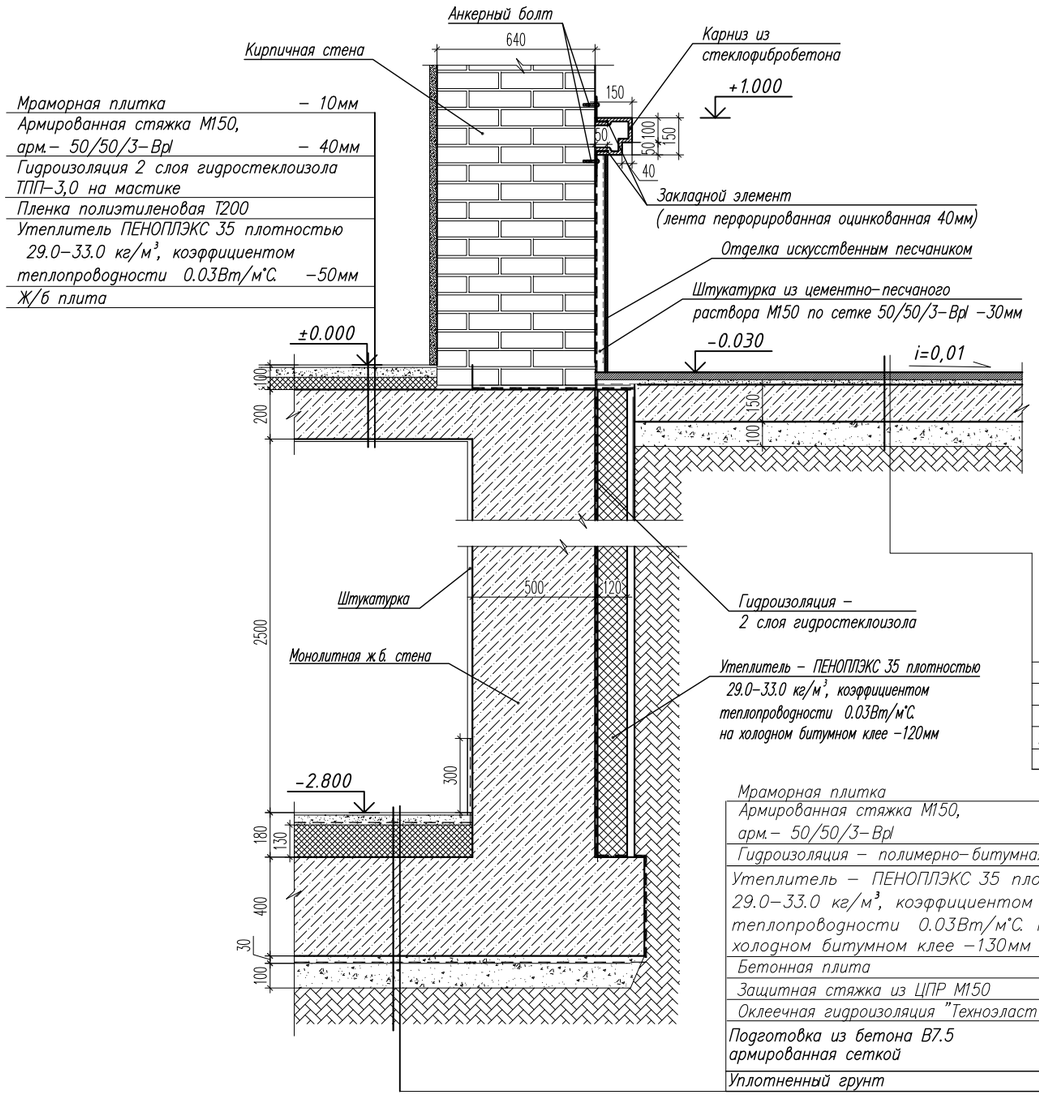

Мраморная плитка	- 10мм
Армированная стяжка М150, арм.- 50/50/3-Вр1	- 40мм
Гидроизоляция 2 слоя гидростеклоизола ТПП-3,0 на мастике	
Пленка полиэтиленовая Т200	
Утеплитель ПЕНОПЛЭКС 35 плотностью 29.0-33.0 кг/м³, коэффициентом теплопроводности 0.03Вт/м°С.	-50мм
Ж/б плита	

Гранит с нескользящ пов-стью	- 30 мм
Выравнивающая стяжка из ЦПР М100	-20мм
Оклеечная гидроизоляция "Техноэласт" в 2 слоя	
Бетонное основание	
Подготовка из бетона В7.5 армированная сеткой	-100
Уплотненный грунт	

Мраморная плитка	- 10мм
Армированная стяжка М150, арм.- 50/50/3-Вр1	- 40мм
Гидроизоляция - полимерно-битумная мастика	
Утеплитель - ПЕНОПЛЭКС 35 плотностью 29.0-33.0 кг/м³, коэффициентом теплопроводности 0.03Вт/м°С. на холодном битумном клее	-130мм
Бетонная плита	
Защитная стяжка из ЦПР М150	-30мм
Оклеечная гидроизоляция "Техноэласт" в 2 слоя	
Подготовка из бетона В7.5 армированная сеткой	-100
Уплотненный грунт	

Узел ввода коммуникаций

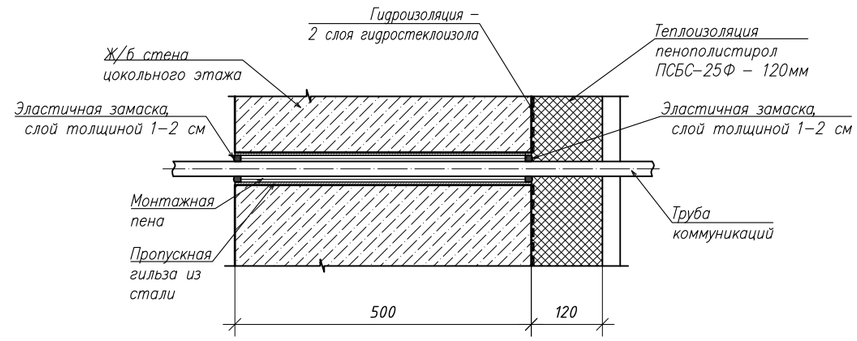

Изм.	Кол.	Лист	N док	Подпись	Дата	08/08/16- АР		
						Московская область, Воскресенский район, д.Расловлево, в районе Пуковой горы		
Ген. директор		Родионова Д.В.			2019	Храм-часовня св. Николая Мирликийского	Стадия	Лист	Листов
ГАП		Родионова Д.В.			2019		Р	22	
Глав. арх.		Полозов А.Г.			2019				
Архитектор		Хорькова Е.К			2019	Сечение Б -Б	ООО "Центр Православного Зодчества"		
Норм.контр.		Полозов А.Г.			2019				

В–В

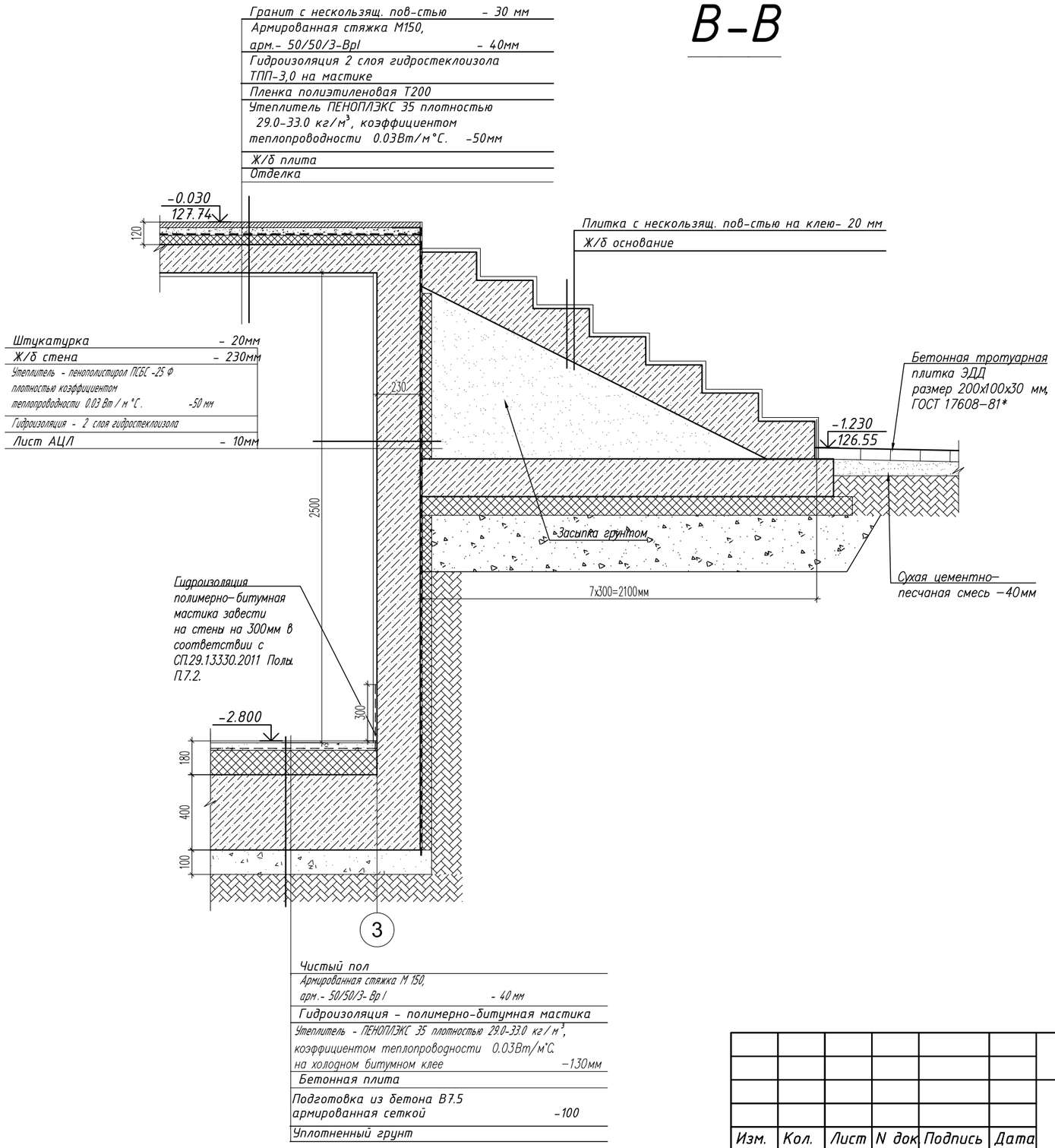

						08/08/16- АР		
						Московская область, Воскресенский район, д.Расловлево, в районе Пуковой горы		
Изм.	Кол.	Лист	N док	Подпись	Дата			
Ген. директор		Родионова Д.В.			2019	Храм-часовня св. Николая Мирликийского	Стадия	Лист	Листов
ГАП		Родионова Д.В.			2019		Р	23	
Глав. арх.		Полозов А.Г.			2019				
Архитектор		Хорькова Е.К			2019	Сечение В-В	ООО "Центр Православного Зодчества"		
Норм.контр.		Полозов А.Г.			2019				

Г–Г

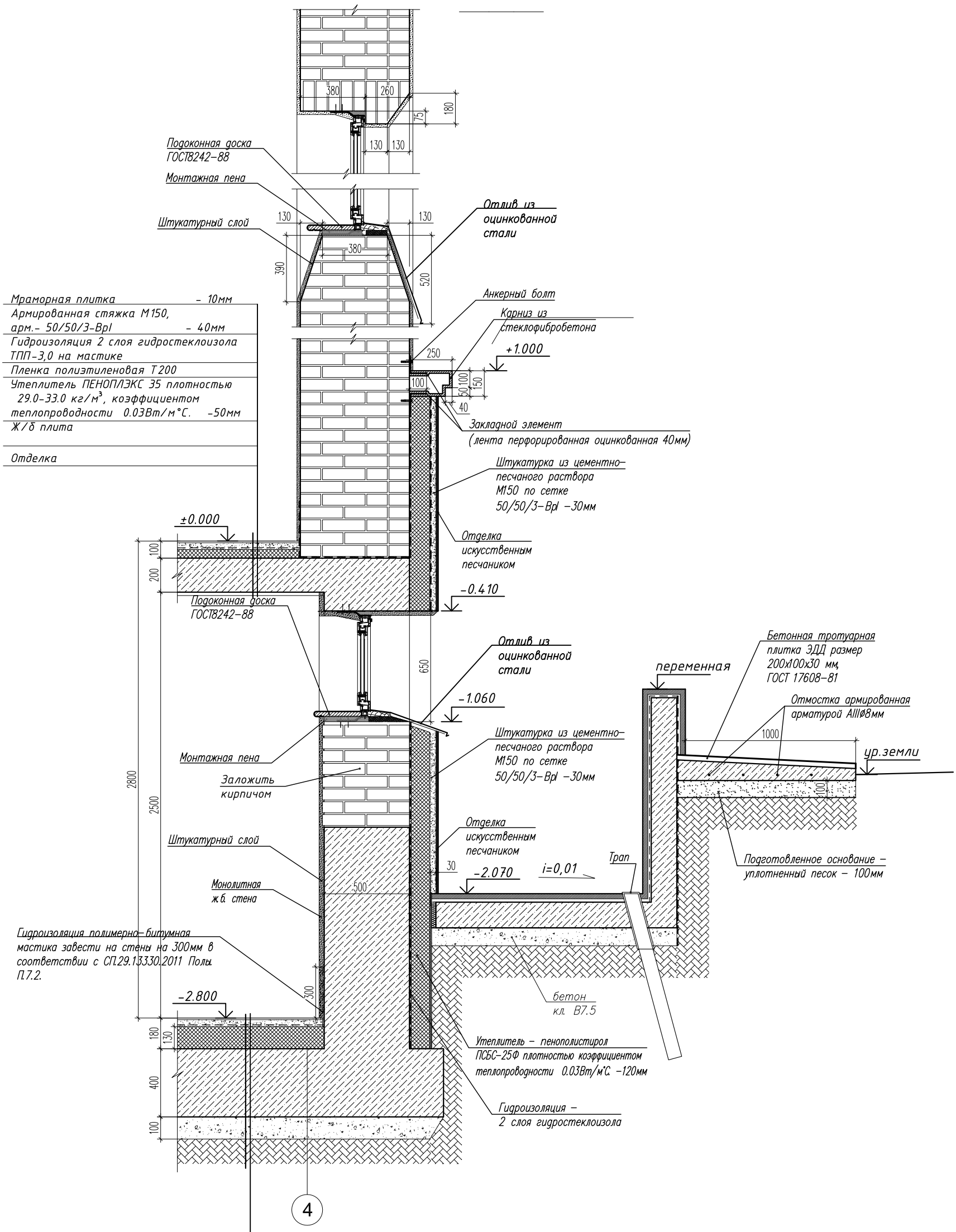

Мраморная плитка	– 10мм
Армированная стяжка М150, арм.– 50/50/3–Bpl	– 40мм
Гидроизоляция 2 слоя гидростеклоизола ТПП–3,0 на мастике	
Пленка полиэтиленовая Т200	
Утеплитель ПЕНОПЛЭКС 35 плотностью 29.0–33.0 кг/м³, коэффициентом теплопроводности 0.03Вт/м°С.	–50мм
Ж/б плита	
Отделка	

Чистый пол	
Армированная стяжка М150, арм.– 50/50/3–Bpl	– 40мм
Гидроизоляция – полимерно–битумная мастика	
Утеплитель – ПЕНОПЛЭКС 35 плотностью 29.0–33.0 кг/м³, коэффициентом теплопроводности 0.03Вт/м°С. на холодном битумном клее	–130мм
Бетонная плита	
Подготовка из бетона В7.5 армированная сеткой	–100
Уплотненный грунт	

Изм.	Кол.	Лист	N док.	Подпись	Дата	08/08/16– АР			
						Московская область, Воскресенский район, д.Расловлево, в районе Пуковой горы			
Ген. директор		Родионова Д.В.			2019	Храм–часовня св. Николая Мирликийского	Стадия	Лист	Листов
ГАП		Родионова Д.В.			2019		Р	24	
Глав. арх.		Полозов А.Г.			2019				
Архитектор		Хорькова Е.К			2019	Сечение Г–Г	ООО "Центр Православного Зодчества"		
Норм.контр.		Полозов А.Г.			2019				

Д-Д

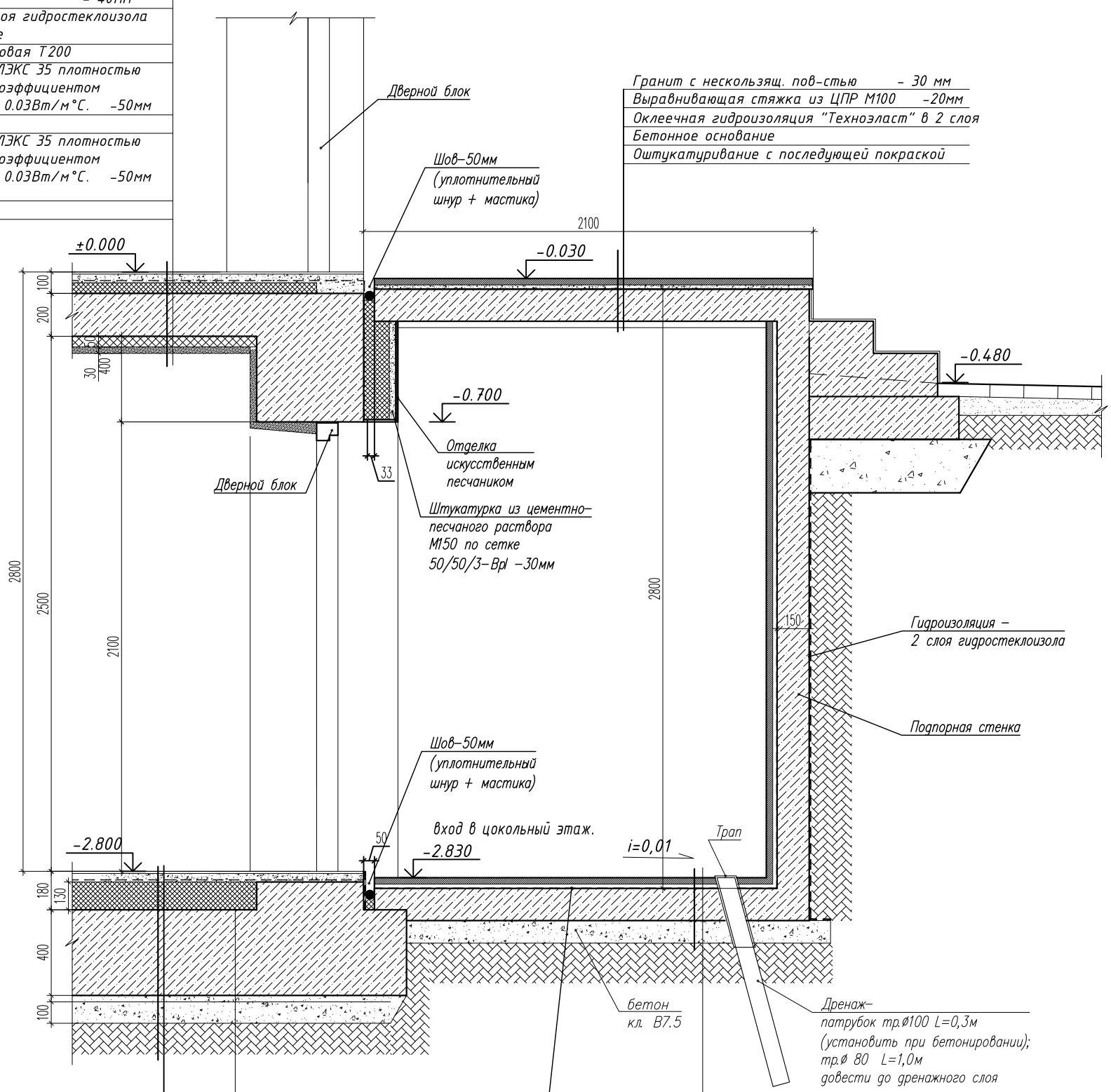

Мраморная плитка - 10мм
Армированная стяжка М150, арм.- 50/50/3-Вр1 - 40мм
Гидроизоляция 2 слоя гидростеклоизола ТПП-3,0 на мастике
Пленка полиэтиленовая Т200
Утеплитель ПЕНОПЛЭКС 35 плотностью 29.0-33.0 кг/м³, коэффициентом теплопроводности 0.03Вт/м°С. -50мм
Ж/б плита
Утеплитель ПЕНОПЛЭКС 35 плотностью 29.0-33.0 кг/м³, коэффициентом теплопроводности 0.03Вт/м°С. -50мм
Отделка

Гранит с нескользящ. пов-стью - 30 мм
Выравнивающая стяжка из ЦПР М100 -20мм
Оклеечная гидроизоляция "Техноэласт" в 2 слоя
Бетонное основание
Оштукатуривание с последующей покраской

Гранит с нескользящ. пов-стью - 30 мм
Выравнивающая стяжка из ЦПР М100 -20мм
Оклеечная гидроизоляция "Техноэласт" в 2 слоя
Бетонное основание
Подготовка из бетона В7.5 армированная сеткой -100
Уплотненный грунт

Чистый пол
Армированная стяжка М150, арм.- 50/50/3-Вр1 - 40мм
Гидроизоляция - полимерно-битумная мастика
Утеплитель - ПЕНОПЛЭКС 35 плотностью 29.0-33.0 кг/м³, коэффициентом теплопроводности 0.03Вт/м°С. на холодном битумном клее -130мм
Бетонная плита см. КЖ
Подготовка из бетона В7.5 армированная сеткой -100
Уплотненный грунт

Изм.	Кол.	Лист	N док	Подпись	Дата	08/08/16- АР		
						Московская область, Воскресенский район, д.Расловлево, в районе Пуковой горы		
Ген. директор		Родионова Д.В.			2019	Храм-часовня св. Николая Мирликийского	Стадия	Лист	Листов
ГАП		Родионова Д.В.			2019		Р	25	
Глав. арх.		Полозов А.Г.			2019				
Архитектор		Хорькова Е.К			2019	Сечение Д-Д	ООО "Центр Православного Зодчества"		
Норм.контр.		Полозов А.Г.			2019				

фрагмент 1 (портал)

М 1:20

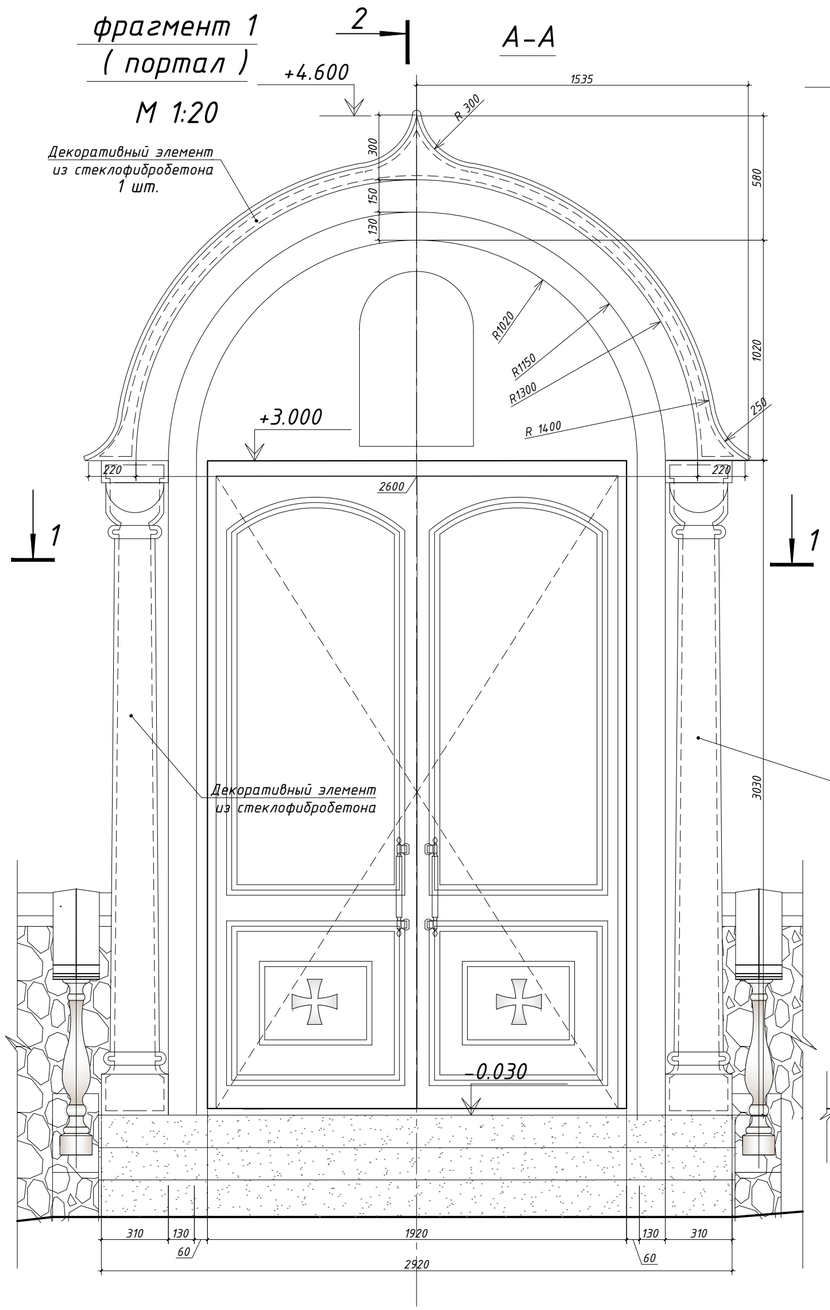

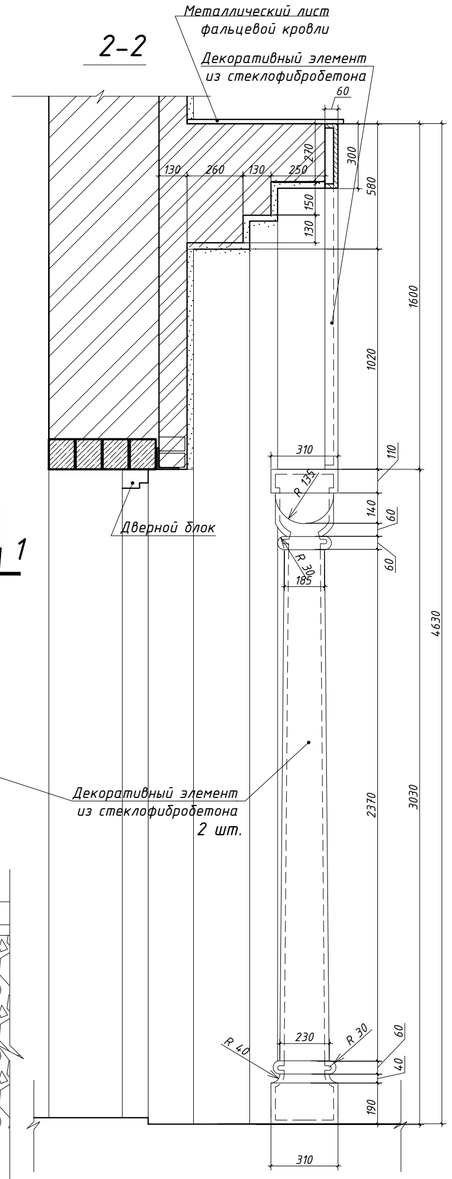

фрагмент 2 (портал)

М 1:20

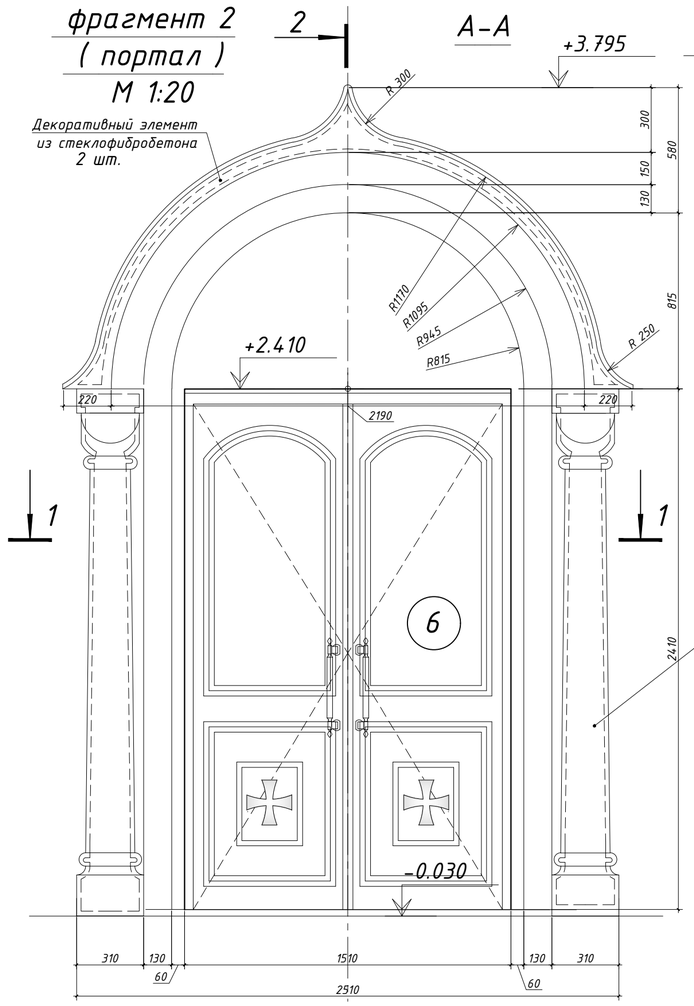

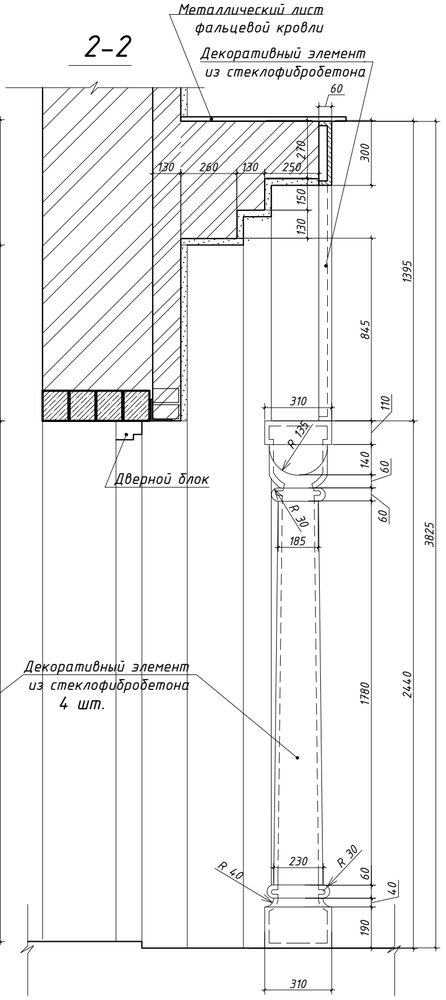

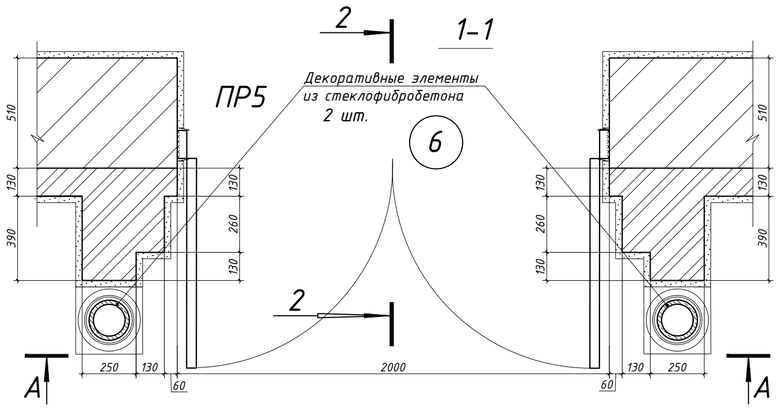

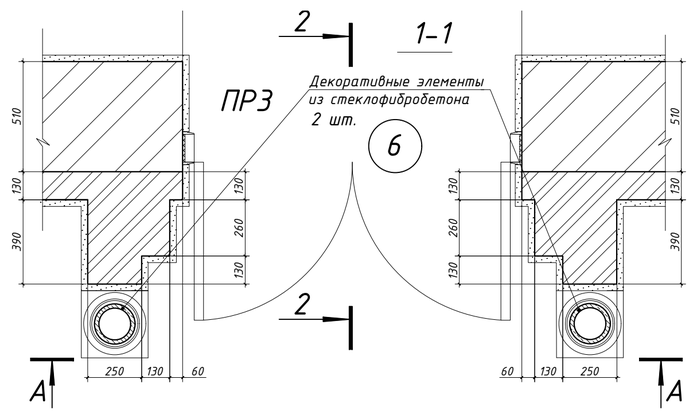

Примечания:

1. Все размеры уточнять по месту.
2. Крепление декоративных элементов из стеклофибробетона делать по узлам и в соответствии с указаниями фирмы-изготовителя

						08/08/16- АР		
						Московская область, Воскресенский район, д.Расловлево, в районе Пуковой горы		
Изм.	Кол.	Лист	N док	Подпись	Дата			
Ген. директор		Родионова Д.В.			2019	Храм-часовня св. Николая Мирликийского	Стадия	Лист	Листов
ГАП		Родионова Д.В.			2019		Р	26	
Глав. арх.		Полозов А.Г.			2019				
Архитектор		Хорькова Е.К			2019	Фрагмент 1,2 (порталы) М1:50	ООО "Центр Православного Зодчества"		
Норм.контр.		Полозов А.Г.			2019				

Копировал

Формат А2

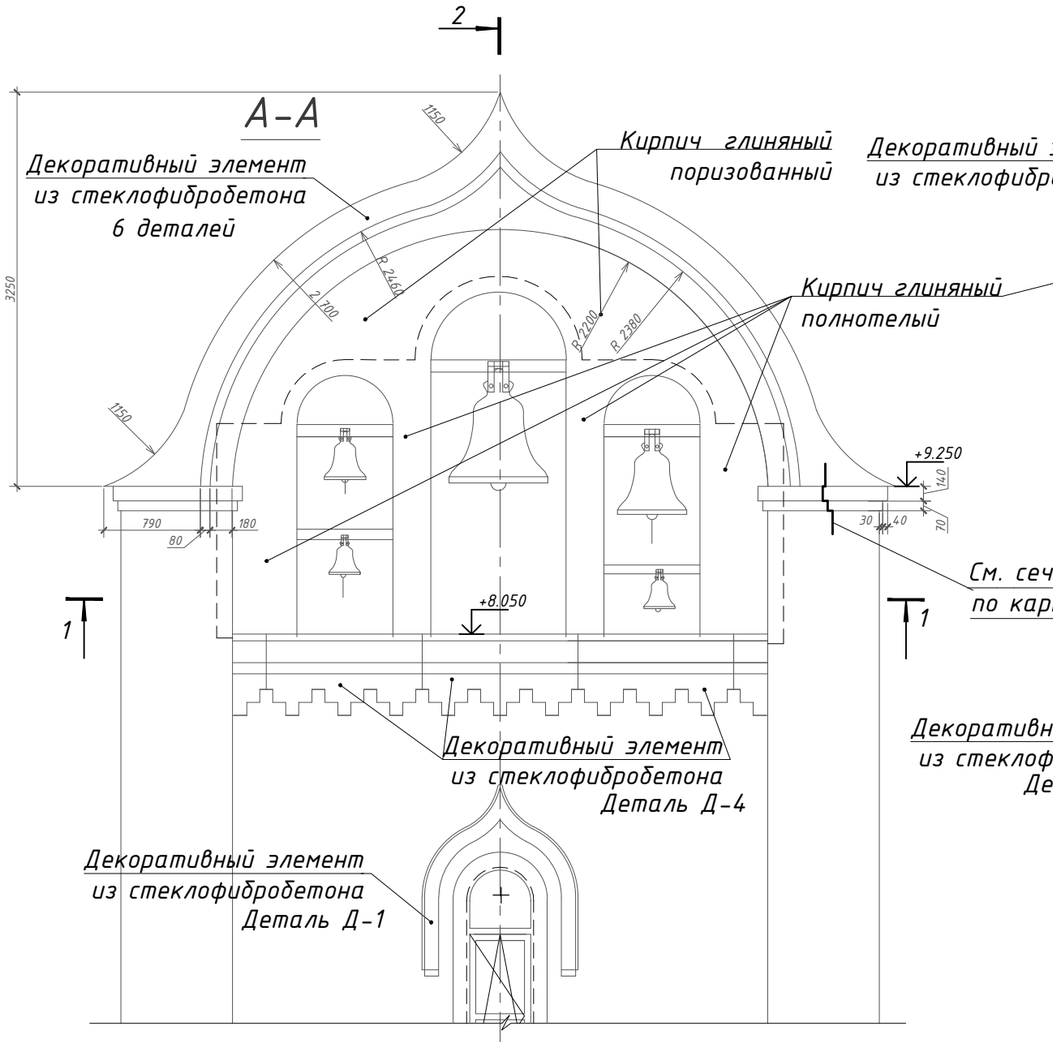

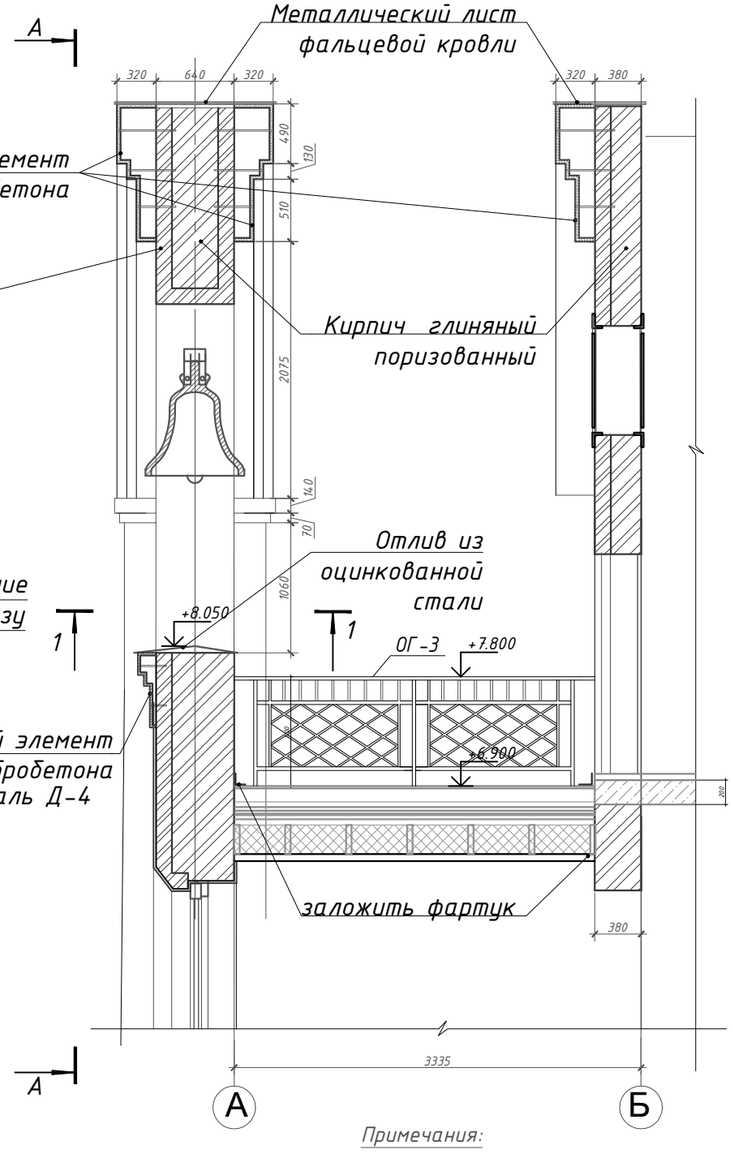

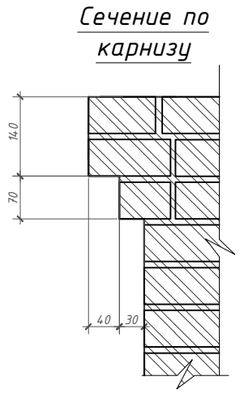

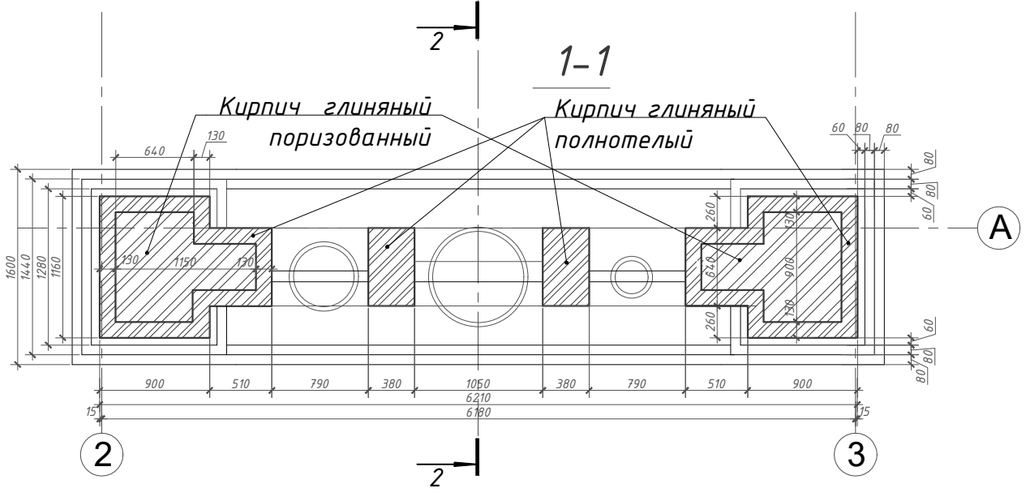

Примечания:

1. Все размеры уточнять по месту.
2. Крепление декоративных элементов из стеклофибробетона делать по узлам и в соответствии с указаниями фирмы-изготовителя
3. Декоративные элементы из стеклофибробетона см. листы 29 и 30

						08/08/16- АР		
						Московская область, Воскресенский район, д.Расловлево, в районе Пуковой горы		
Изм.	Кол.	Лист	N док	Подпись	Дата			
Ген. директор		Родионова Д.В.			2019	Храм-часовня св. Николая Мирликийского	Стадия	Лист	Листов
ГАП		Родионова Д.В.			2019		Р	27	
Глав. арх.		Полозов А.Г.			2019				
Архитектор		Хорькова Е.К			2019	Фрагмент 3 (звонница). М1:50	ООО "Центр Православного Зодчества"		
Норм.контр.		Полозов А.Г.			2019				

формат А3

А-А

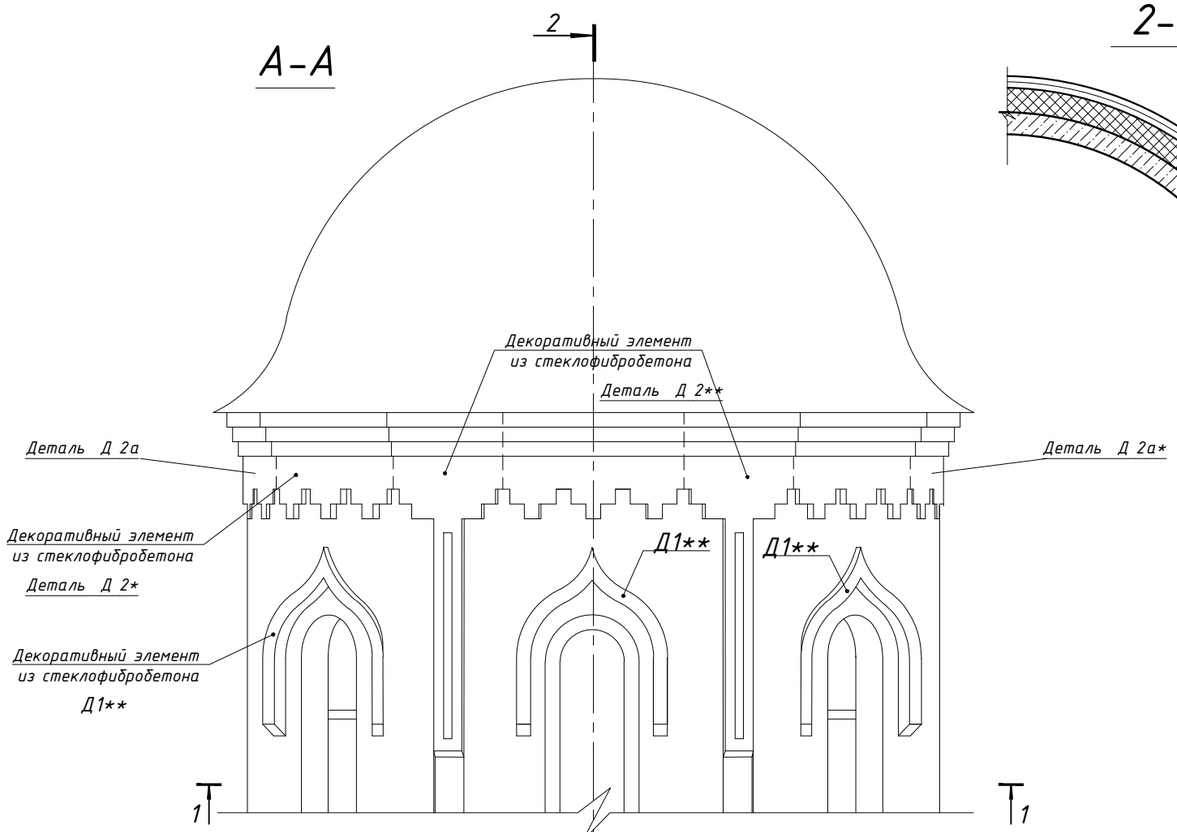

1-1

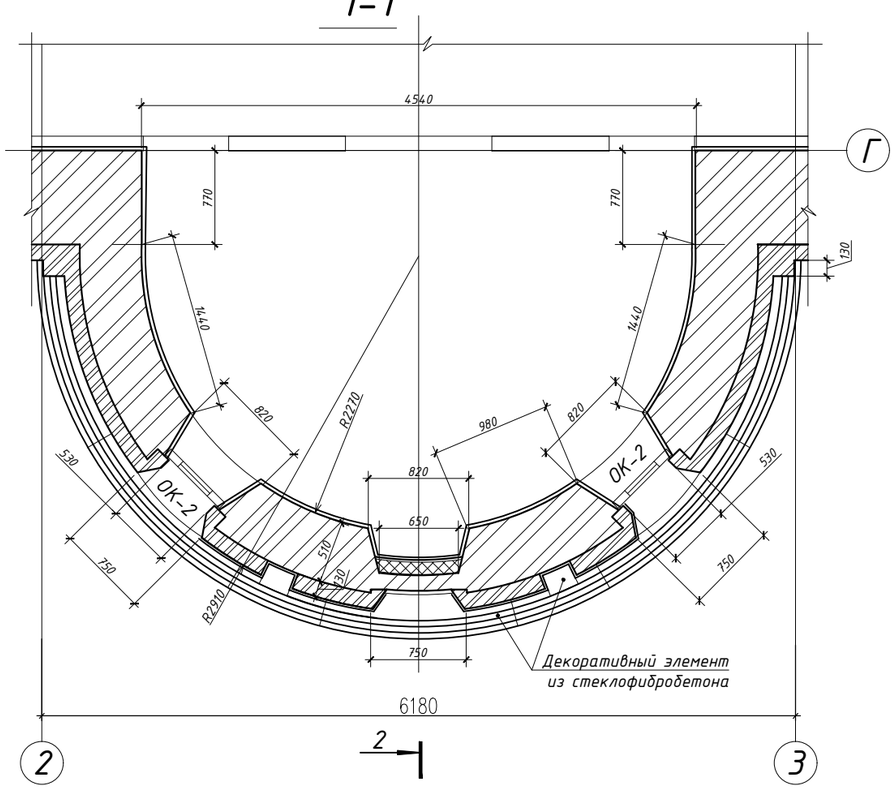

2-2

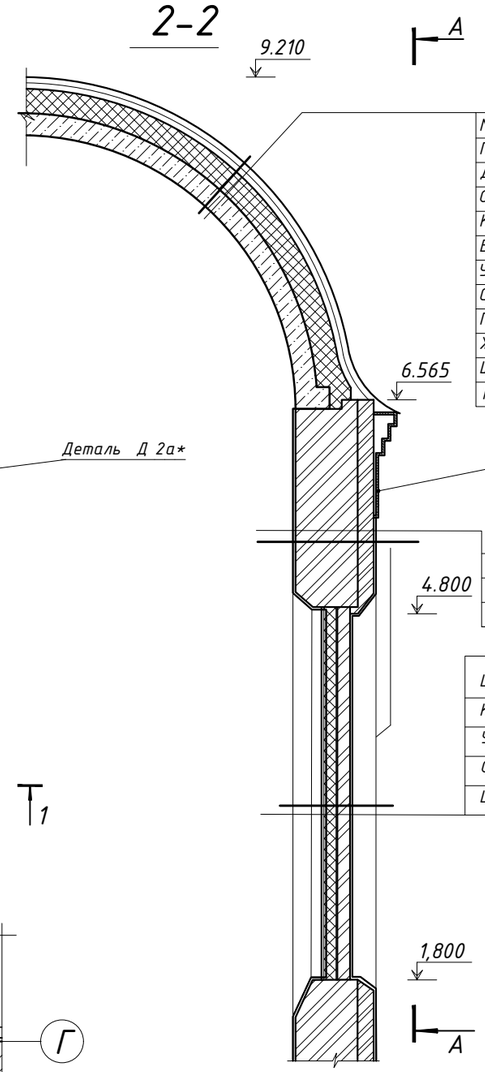

Металлический лист фальцевой кровли (RAL 8004)
Подкладочный ковер
Деревянный настил
Обрешетка из бруса 20х30
Контробрешетка из бруса 40х50мм
Влагозащитная паропроницаемая мембрана Изоспан DM
Утеплитель - минеральная вата 200 мм.
Строительная балка. см. раздел КР
Пароизоляционная пленка Ютафол Н
Ж/Б свод. см. раздел КЖ
Шпаклевка под роспись
Роспись

Декоративный элемент
из стеклофибробетона

Цементно- известковая-песчанная штукатурная смесь - 20мм.
Кирпич глиняный полнотелый на растворе М100 - 130мм.
Кирпич глиняный пустотелый на растворе М100 - 510мм.
Цементно- известковая-песчанная штукатурная смесь - 20мм.

Цементно- известковая-песчанная штукатурная смесь - 40мм.
Кирпич глиняный пустотелый на растворе М100 - 120мм.
Утеплитель - минеральная вата 100 мм.
Обшивка гипсокартоном 20 мм.
Цементно- известковая-песчанная штукатурная смесь - 40мм.

Примечания:

1. Все размеры уточнять по месту.
2. Крепление декоративных элементов из стеклофибробетона делать по узлам и в соответствии с указаниями фирмы-изготовителя
3. Декоративные элементы из стеклофибробетона см. листы 29 и 30

Изм.	Кол.	Лист	N док	Подпись	Дата	08/08/16- АР		
						Московская область, Воскресенский район, д.Расловлево, в районе Пуковой горы		
Ген. директор		Родионова Д.В.			2019	Храм-часовня св. Николая Мирликийского	Стадия	Лист	Листов
ГАП		Родионова Д.В.			2019		Р	28	
Глав. арх.		Полозов А.Г.			2019				
Архитектор		Хорькова Е.К			2019	Фрагмент 3 (абсида).	ООО "Центр Православного Зодчества"		
Норм.контр.		Полозов А.Г.			2019				

формат А3

Деталь Д-1

6 деталей

Стеклофибробетон, RAL 9016

М 1:20

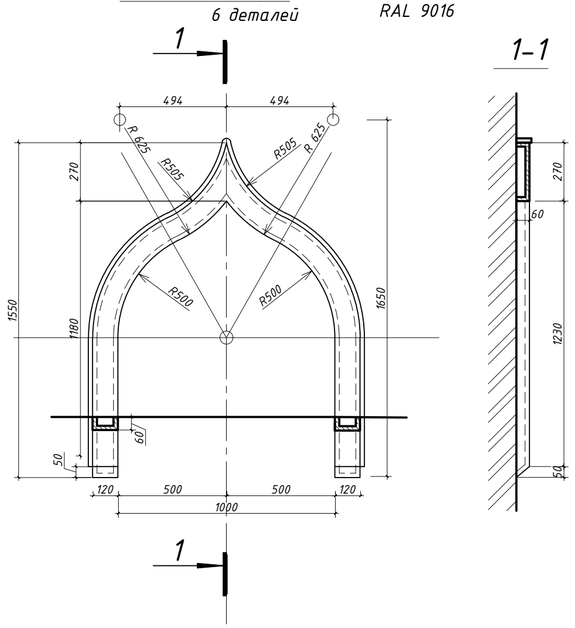

Деталь Д 2

12 деталей

Стеклофибробетон, RAL 9016

М 1:20

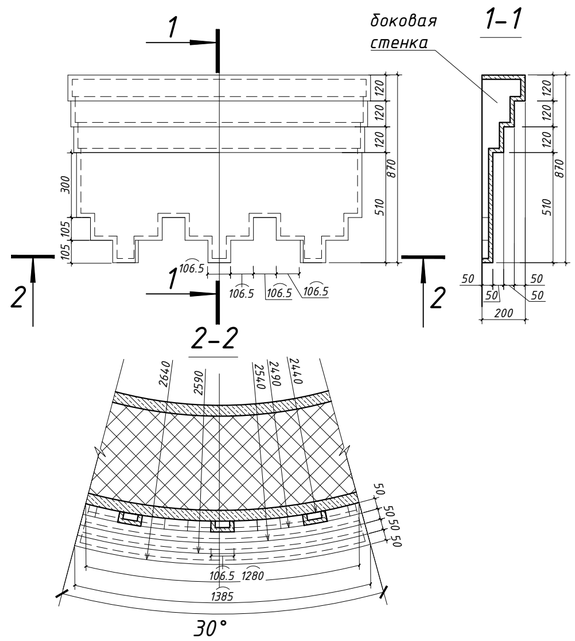

Деталь Д 2*

3 детали

Стеклофибробетон, RAL 9016

М 1:20

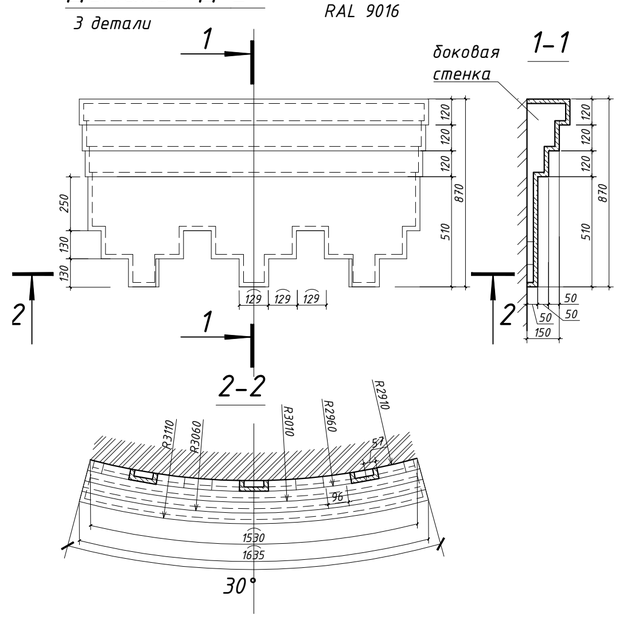

Деталь Д-1*

8 деталей

Стеклофибробетон, RAL 9016

М 1:20

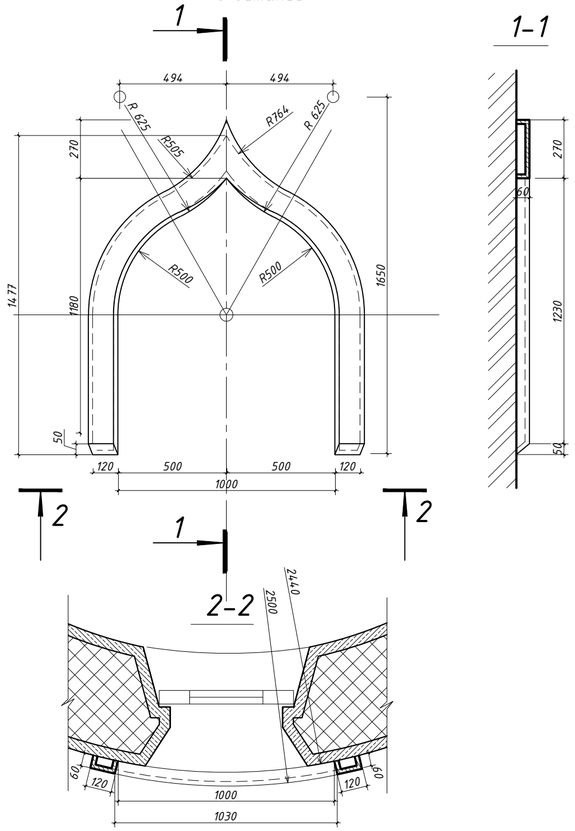

Деталь Д-1**

3 детали

Стеклофибробетон, RAL 9016

М 1:20

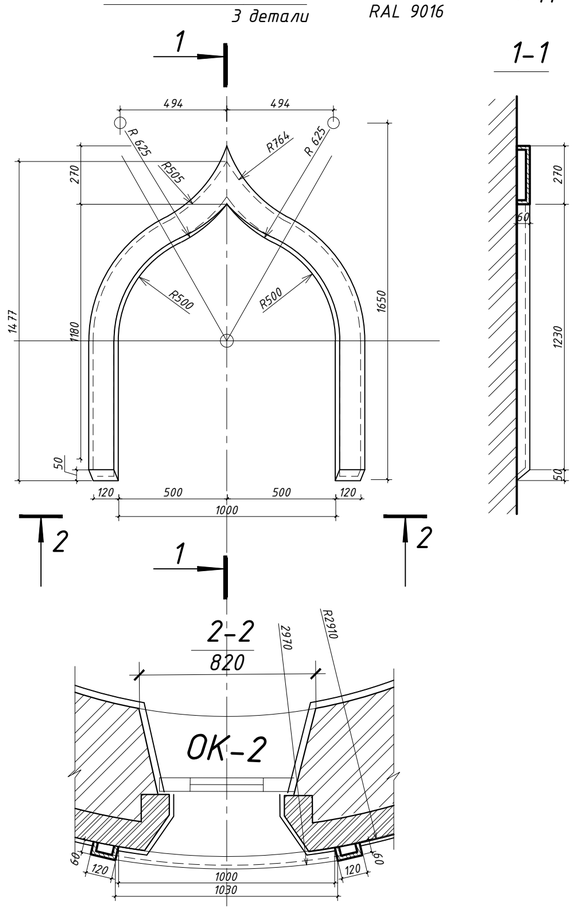

Деталь Д 3

4 детали

Металл, RAL 9016

М 1:20

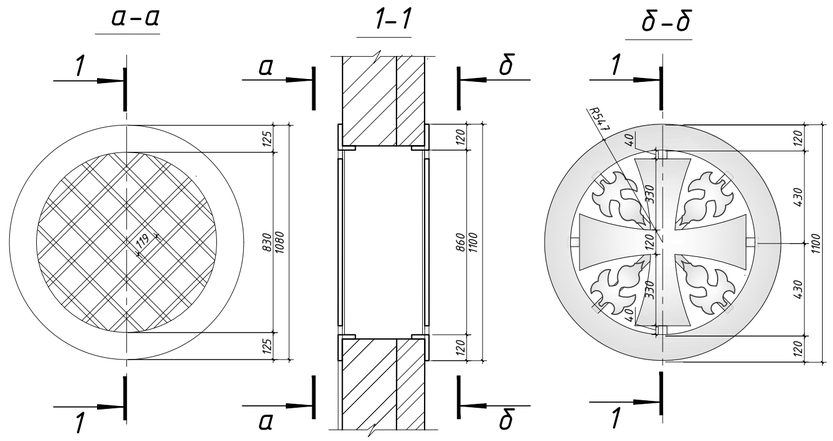

Примечания:

1. Все размеры уточнять по месту.
2. Крепление декоративных элементов из стеклофибробетона и металла делать по узлам и в соответствии с указаниями фирмы-изготовителя

						08/08/16- АР		
						Московская область, Воскресенский район, д.Расловлево, в районе Пуковой горы		
Изм.	Кол.	Лист	N док	Подпись	Дата			
Ген. директор		Родионова Д.В.			2019	Храм-часовня св. Николая Мирликийского	Стадия	Лист	Листов
ГАП		Родионова Д.В.			2019		Р	29	
Глав. арх.		Полозов А.Г.			2019				
Архитектор		Хорькова Е.К			2019	Детали Д1, Д1*,Д1**,Д2, Д2* и Д3 М 1:20	ООО "Центр Православного Зодчества"		
Норм.контр.		Полозов А.Г.			2019			

Копировал

Формат А2

Деталь Д 4
13 деталей
Стеклофибробетон, RAL 9016

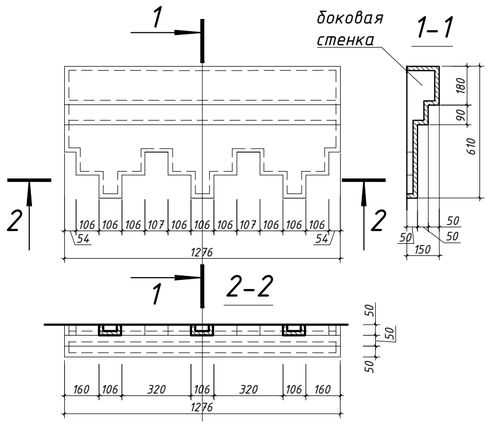

Деталь Д 5
1 деталь
Стеклофибробетон, RAL 9016

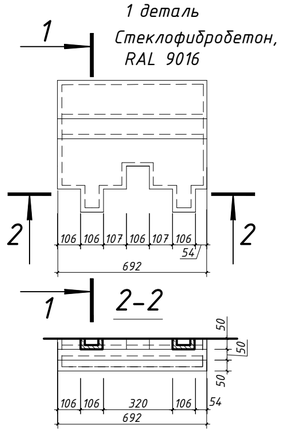

Деталь Д 5*
1 деталь
Стеклофибробетон, RAL 9016

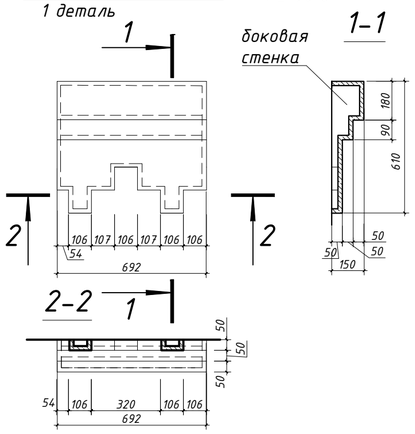

Деталь Д 6
1 деталь
Стеклофибробетон, RAL 9016

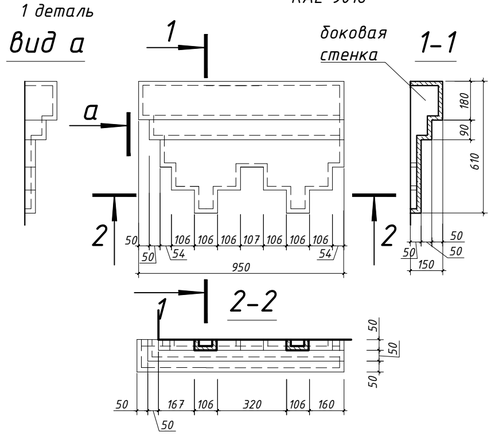

Деталь Д 6*
1 деталь
Стеклофибробетон, RAL 9016

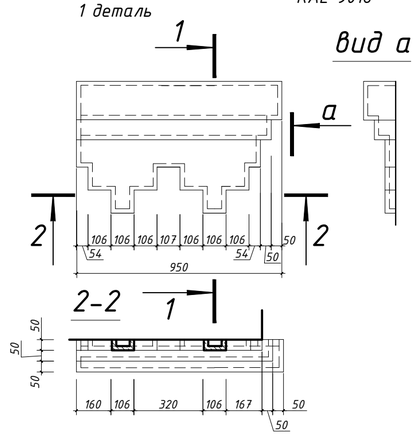

Деталь Д 2**
2 детали
Стеклофибробетон, RAL 9016

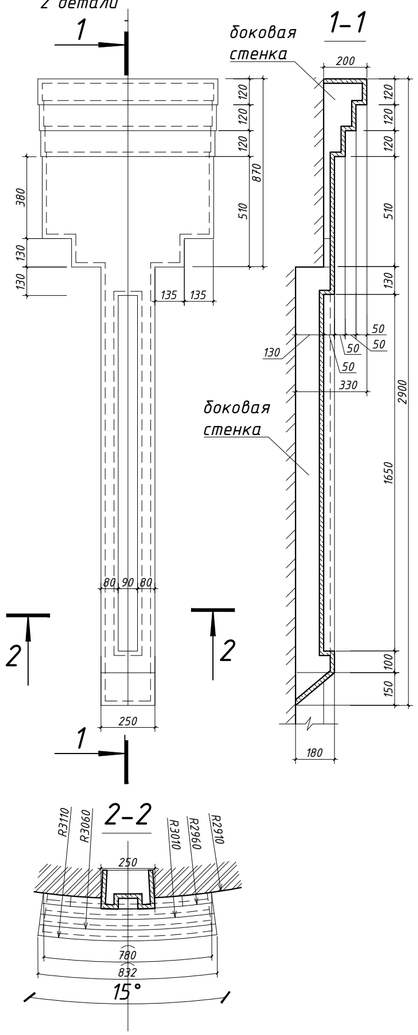

Деталь Д 2а
1 деталь
Стеклофибробетон, RAL 9016

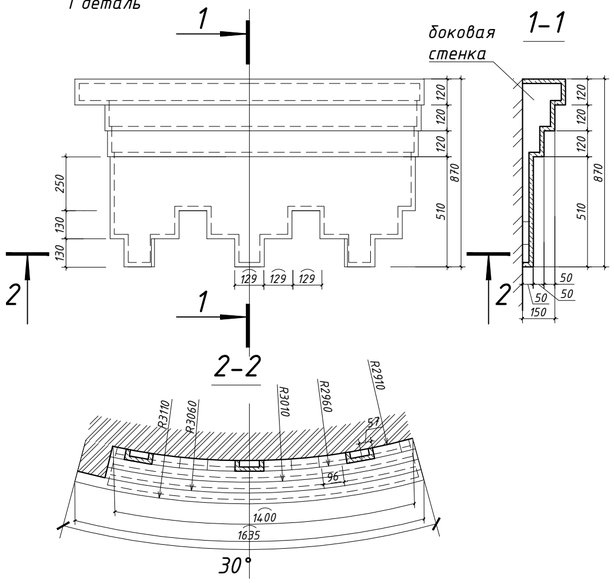

Деталь Д 2а*
1 деталь
Стеклофибробетон, RAL 9016

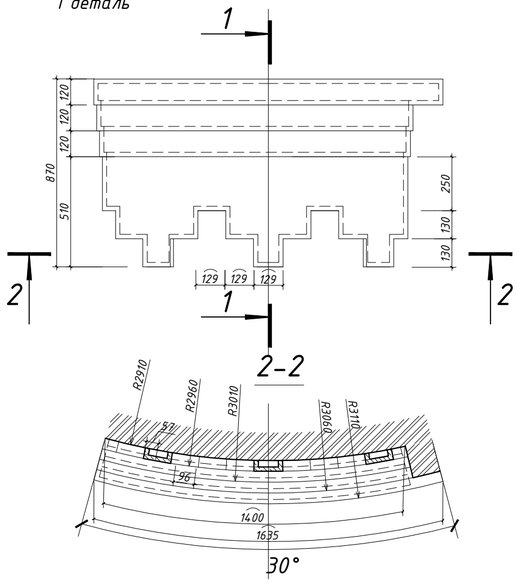

Деталь Д 8
1 деталь
Стеклофибробетон, RAL 9016

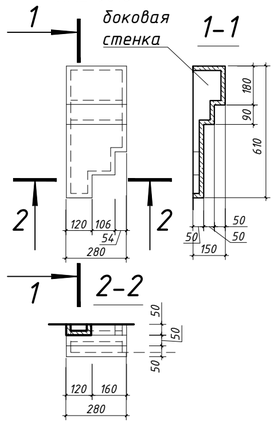

Деталь Д 8*
1 деталь
Стеклофибробетон, RAL 9016

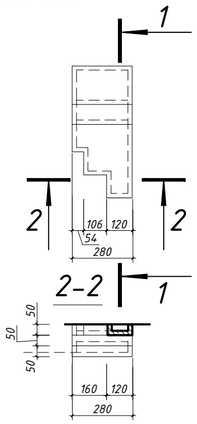

Деталь Д 7
2 детали
Стеклофибробетон, RAL 9016

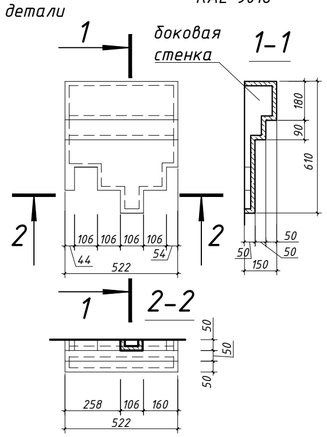

Деталь Д 7*
2 детали

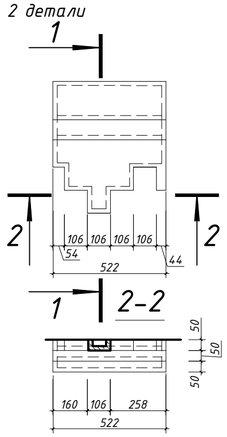

Примечания:

1. Все размеры уточнять по месту.
2. Крепление декоративных элементов делать по узлам и в соответствии с указаниями фирмы-изготовителя

						08/08/16- АР		
						Московская область, Воскресенский район, д.Расловлево, в районе Пуковой горы		
Изм.	Кол.	Лист	N док	Подпись	Дата			
Ген. директор		Родионова Д.В.			2019	Храм-часовня св. Николая Мирликийского	Стадия	Лист	Листов
ГАП		Родионова Д.В.			2019		Р	30	
Глав. арх.		Полозов А.Г.			2019				
Архитектор		Хорькова Е.К			2019	Детали Д2**, Д2а, Д2а*, Д4, Д5, Д5*, Д6, Д6*, Д7, Д7*, Д8 и Д8*. М 1:20	ООО "Центр Православного Зодчества"		
Норм.контр.		Полозов А.Г.			2019				

Копировал Формат А2

Балясина ограждения
М 1:10

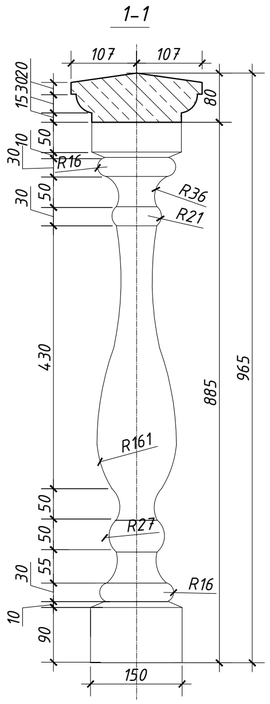

Фрагмент ограждения М 1: 20

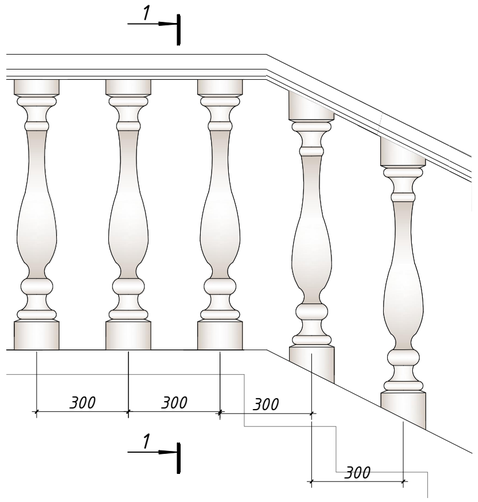

Ограждение ОГ-1

(стеклофибробетон, RAL 9016)

50 балясин, в т.ч.:
22-прямые,
28-наклонные

М 1: 50

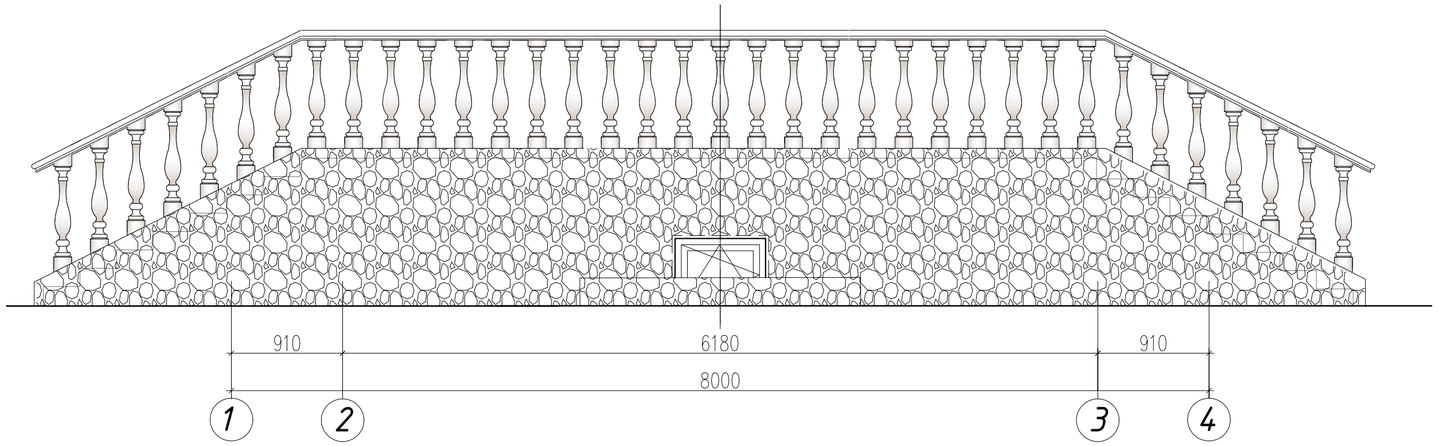

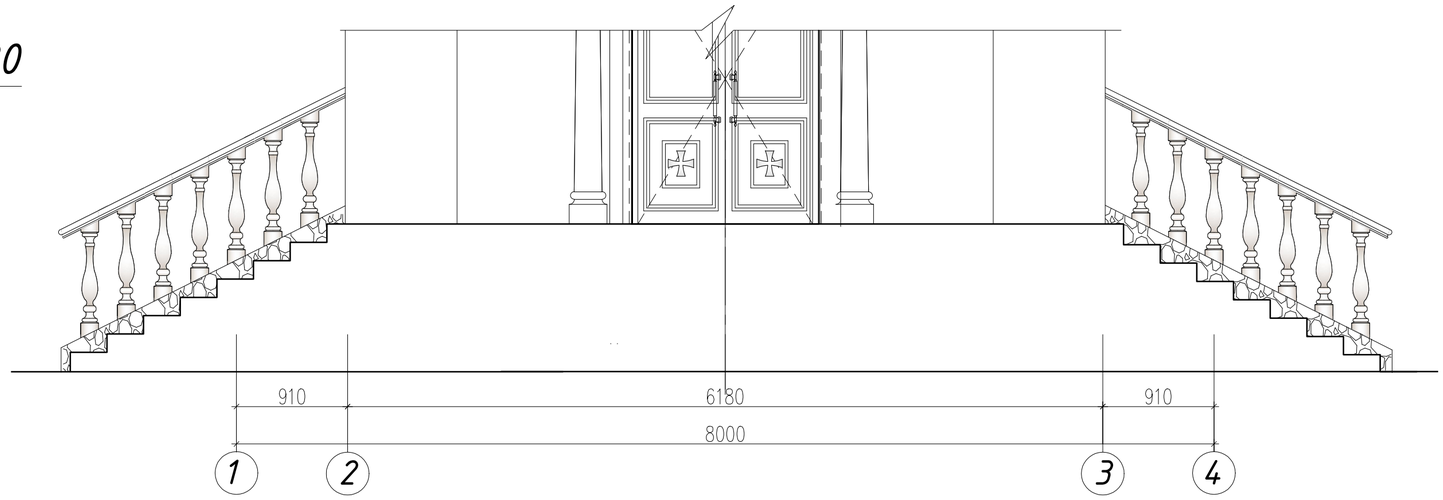

Схема секции Ограждения ОГ-4 М 1: 20

(металл, RAL 9005)
длина ограждения 5.9 м

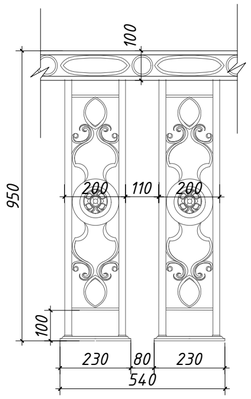

Ограждение ОГ-2

(стеклофибробетон, RAL 9016)
8 балясин, в т.ч.:
4-прямые,
4-наклонные

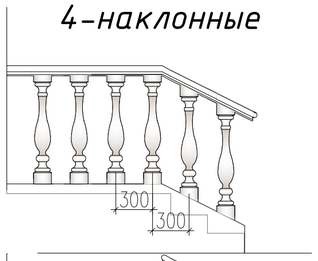

М 1: 50

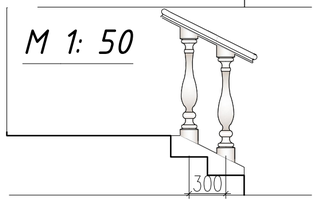

Ограждение ОГ-3 М 1: 20

(металл, RAL 9005)

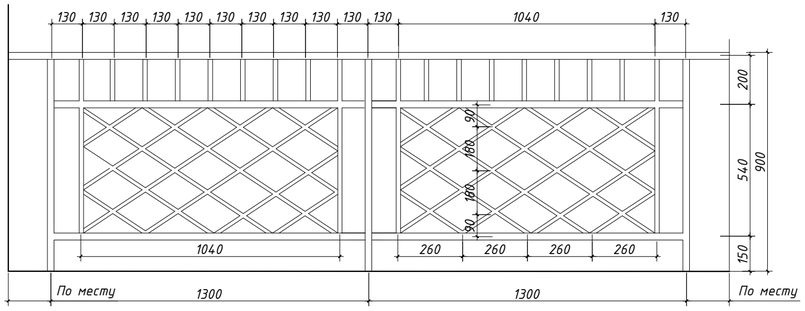

Примечания:

1. Все размеры уточнять по месту.
2. Крепление ограждений и декоративных элементов из стеклофибробетона делать по узлам и в соответствии с указаниями фирмы-изготовителя

						08/08/16- АР		
						Московская область, Воскресенский район, д.Расловлево, в районе Пуковой горы		
Изм.	Кол.	Лист	N док	Подпись	Дата			
Ген. директор		Родионова Д.В.			2019	Храм-часовня св. Николая Мирликийского	Стадия	Лист	Листов
ГАП		Родионова Д.В.			2019		Р	31	
Глав. арх.		Полозов А.Г.			2019				
Архитектор		Хорькова Е.К			2019	Балясина ограждения. Схемы ограждения ОГ-1, ОГ-2, ОГ-3 и ОГ-4	ООО "Центр Православного Зодчества"		
Норм.контр.		Полозов А.Г.			2019			

формат А3

Узел 2
М 1:20

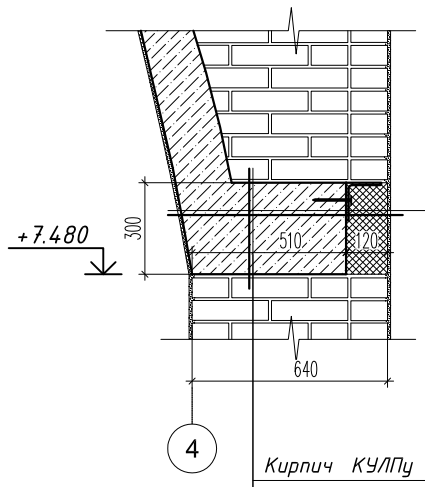

Цементно- известковая-песчанная штукатурная смесь - 20мм.
Утеплитель минераловатный ROCKWOOL коэффициентом теплопроводности 0.03Вт/м°С -120мм
Крепеж . L100x50 ГОСТ 8509-93 С235 ГОСТ 27772-88*
Свод из монолитного Ж/Б . см. раздел КЖ
Цементно- известковая-песчанная штукатурная смесь - 20мм.

Кирпич КУЛПу 1,4 НФ/100/1,2/50 ГОСТ 530-2007
Свод из монолитного Ж/Б . см. раздел КЖ
Кирпич КУЛПу 1,4 НФ/100/1,2/50 ГОСТ 530-2007

Узел 4
М 1:20

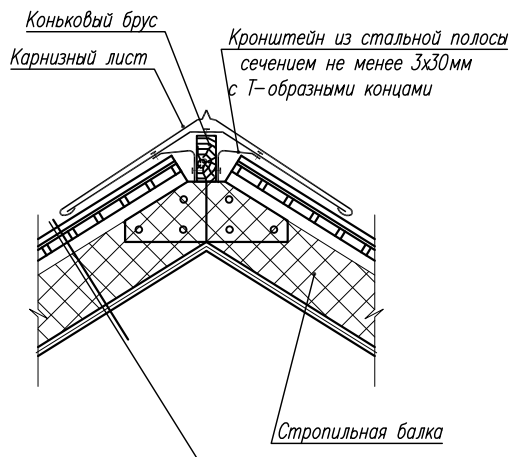

Узел 3
М 1:20

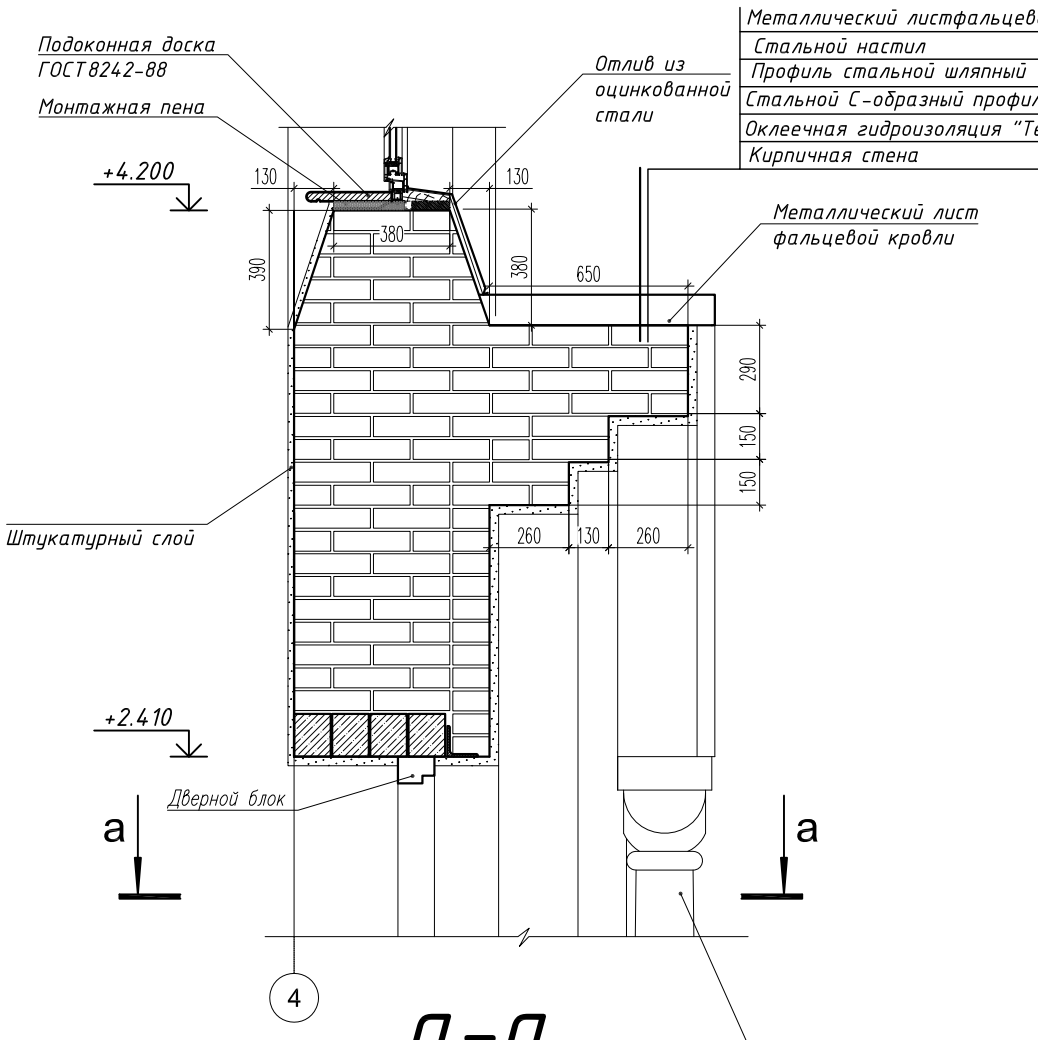

Металлический листфальцевой кровли -5мм
Стальной настил
Профиль стальной шляпный - 50мм
Стальной С-образный профиль - 50мм
Оклеечная гидроизоляция "Техноэласт" в 2 слоя
Кирпичная стена

а-а

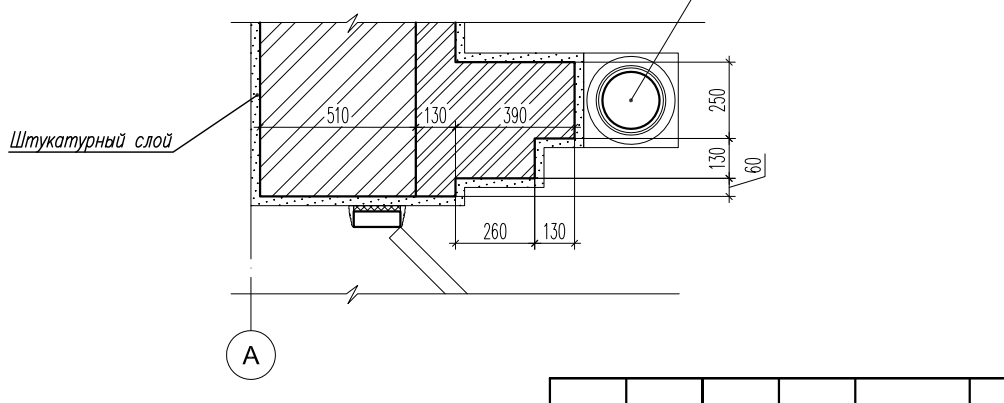

Узел 5
М 1:20

Металлический лист фальцевой кровли
Подкладочный ковер
Деревянный настил
Обрешетка из бруса 20х30 шаг см. раздел КР
Контробрешетка из бруса 40х50мм шаг см. раздел КР.
Влагозащитная паропроницаемая мембрана Изоспан DM
Утеплитель - минеральная вата 200 мм.
Строительная балка. см. раздел КР
Пароизоляционная пленка Ютафол Н
Рейка потолочная
Обшивка гипсокартоным листом
Шпаклевка
Окраска водоэмульсионной краской

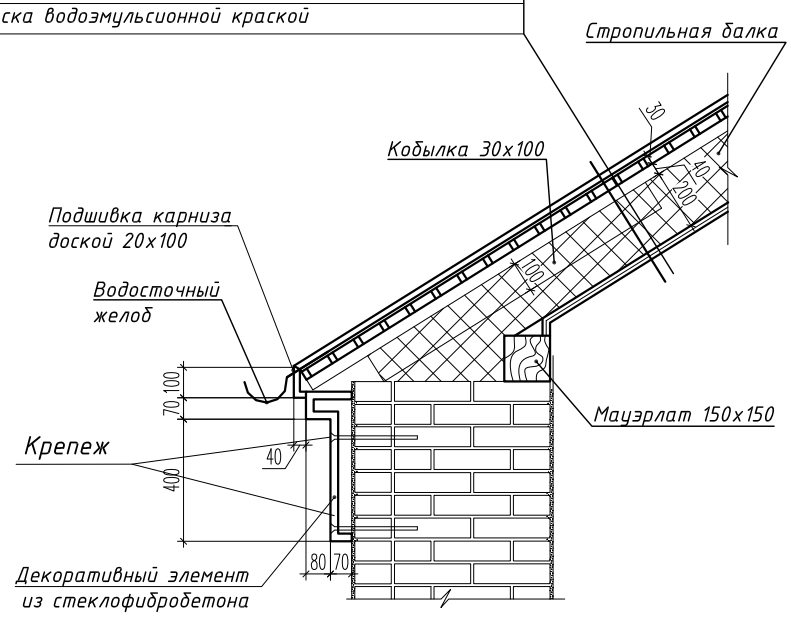

						08/08/16- АР		
						Московская область, Воскресенский район, д.Расловлево, в районе Пуковой горы		
Изм.	Кол.	Лист	N док	Подпись	Дата			
Ген. директор		Родионова Д.В.			2019	Храм-часовня св. Николая Мирликийского	Стадия	Лист	Листов
ГАП		Родионова Д.В.			2019		Р	32	
Глав. арх.		Полозов А.Г.			2019				
Архитектор		Хорькова Е.К			2019	Узлы 2-5	ООО "Центр Православного Зодчества"		
Норм.контр.		Полозов А.Г.			2019				